PER-BSO-H5

NOTICE
PERGOLA BRISE SOLEIL RÉTRACTABLE

3 personnes Minimum
1 journée

PRÉPARATION DE LA POSE

Outils nécessaires pour la pose hors plots béton et calage.

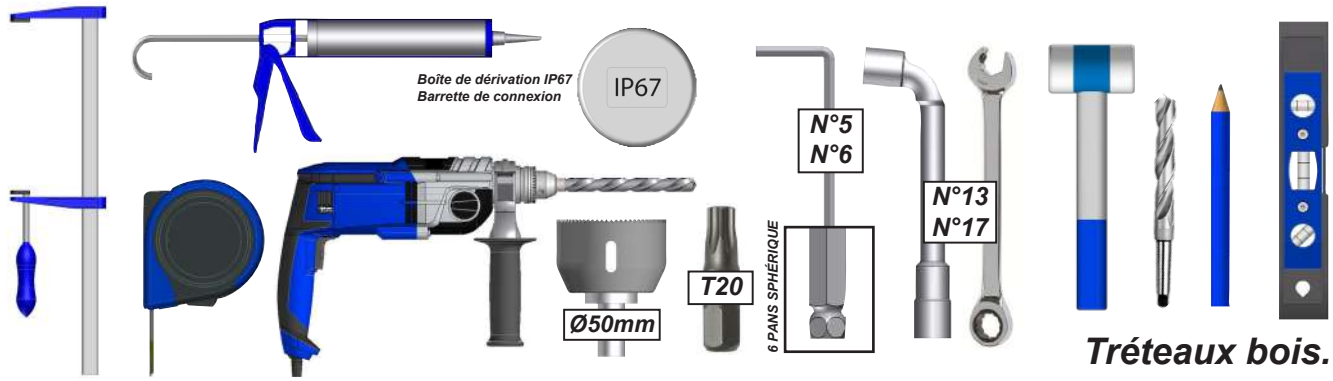

ATTENTION

ATTENTION ! VEUILLEZ LIRE CE MANUEL D'UTILISATION AVANT TOUTE UTILISATION ET INSTALLATION DU PRODUIT. CONSERVEZ CES INSTRUCTIONS AFIN DE POUVOIR VOUS Y RÉFÉRER ULTÉRIEUREMENT.

- La pose d'une pergola doit être réalisée avec précaution de part ses contraintes et nécessite un certain niveau de compétences :

- **La prise de mesure et mise de niveau des supports et de la structure.**
- **Perçage du mur et sol Installation de scellement chimique ou fixation adaptée.**
- **Travail en hauteur et manipulation de charge lourde.**
- **Raccordement électrique dans le cas d'une pergola à commande électrique.**

En cas de doute sur le bon déroulement et la sûreté de votre pose, faite appel à un professionnel.

- La pergola doit être posée dans les règles de l'art. Trois personnes minimum sont nécessaire avec un équipement de protection individuelle (EPI) et le matériel adapté. En cas de problème, veuillez consulter une personne qualifiée sur ce produit pour obtenir de l'assistance.

- Respectez les instructions de sécurité afin de prévenir tout dommage lié à une utilisation incorrecte ! Respectez tous les avertissements apposés sur la notice.

- C'est un produit qui présente un risque de chute et d'accident corporel grave. Toutes les étapes de montage doivent être scrupuleusement respectées. Un défaut de fixation ou une pose incorrecte peut entraîner la chute ou la casse de la pergola. Il est important pour la sécurité des personnes de suivre ces instructions.

- Il est formellement interdit de monter sur le tablier de lames de la pergola.

- Il est formellement interdit de monter sur la structure de la pergola.

- Il incombe au poseur d'assurer la fixation et le maintien au sol de la pergola.

- Le fabricant n'assume aucune responsabilité pour les dommages causés à la pergola ou à son contenu par les catastrophes naturelles ou événements particuliers pour toutes pergolas posées dans le non respect des préconisations présentes dans la notice de pose.

- En cas de forte chute de neige, retirer la neige présente sur la pergola. Ne laisser en aucun cas la neige s'accumuler.

- Ne pas laisser les enfants jouer avec les dispositifs de commande. Mettre les dispositifs de télécommande hors de portée des enfants.

- Le raccordement des fils électriques doit être fait conformément aux normes électriques en vigueur en France (norme NF C 15100).

AVANT DE DÉBUTER LA POSE, vérifier le contenu des colis reçus si un élément vous interpelle ou serait manquant pendant cette vérification, contacter notre service technique au plus vite (ne pas monter la structure si des éléments sont défectueux.)

Attention, prendre en compte la pente de votre terrasse pour la pose de la Pergola. Réaliser un calage des platines de fixation au sol ou modifier votre hauteur de pose afin de mettre la structure de niveau à 0°.

Vérifier la planéité de votre mur. Dans le cas d'un mur creux ou bombé, effectuer un calage solide du coffre mural afin d'obtenir un alignement correct.

En l'absence de dalle béton au sol, réaliser des plots béton au niveau de chaque pied, afin de pouvoir fixer les supports.

Dimension et composition des plots béton :

- 63cm x 63cm x 63cm (500Kg) + FERRAILLAGE.

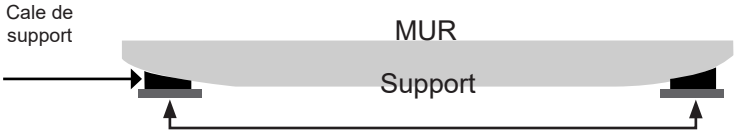

Recommandation: nous préconisons le graissage des vis Inox avant l'assemblage pour éviter le grippage dû à l'échauffement des fixations lors d'un vissage trop rapide. Nous conseillons également de visser progressivement par aller-retour avec un couple de serrage modéré.

Dessins non contractuels

H5AD0-0425AFR-68P

PERGOLA BRISE SOLEIL RÉTRACTABLE

Tube de manoeuvre
Chevron Gauche
Lame intermédiaire
Dernière Lame
Capot de finition
Profil Mural
Support Mural
Première Lame
Chevron Droit
Coffre avant
Poteaux

Les profils.

PPR15 :
Nb : 1 < 4m Large
Nb : 2 > 4m Large

PPR21 :
Nb : 2 < 4m Large
Nb : 4 > 4m Large

PPR16 :
Nb : 1 < 4m Large
Nb : 2 > 4m Large

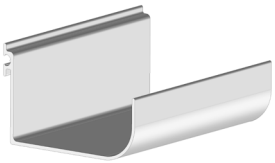

PPR22 :
Nb : 1 < 4m Large
Nb : 2 > 4m Large

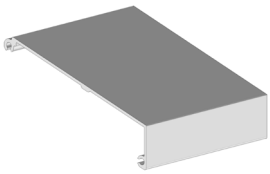

AE260 02 :
Nb : 1 < 4m Large
Nb : 2 > 4m Large

PSLED04 :
Nb : 1 < 4m Large
Nb : 2 > 4m Large

Les pièces.

Important : *certaines visseries et pièces peuvent être prémontées en usine. Contrôlez tous les colis livrés.*

Visserie pour 1 x S275 02

PLP10494

x2

Ø8

16mm

x2

Largeur 2m Nb : 2
Largeur 2m à 5m Nb : 3
Largeur 5m à 10m Nb : 6

Visserie pour 2 x JBSO53

Ø4.8mm
TORX Laquée

25mm

x8

1 droite + 1 gauche

Visserie pour 2 x JBSO67

Ø4.8mm
TORX Laquée

25mm

x8

1 droite + 1 gauche

Visserie pour 2 x FUM77

FUM77 :
(Pièce droite et gauche)

Ø6mm

18mm

x2

Ø8mm

12mm

x4

25mm

x4

Ø6mm

x2

CU01 02

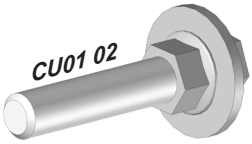

x1

Kits de fixation des lames

ISO14583M6x20mm

DIN127M6

9mm

PLB11479

KIT 4
Nb : (Lame - 1) x2

ISO14583M6x30mm

DIN127M6

PLB11480

20mm

PLB11481

KIT 5
Nb : Lame x2

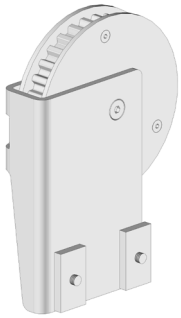

Poulie de renvois :
Nb : 2 par travée
(Pièce droite et gauche)

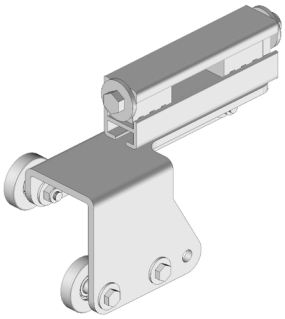

Chariot de manoeuvre :
Nb : 2 par travée
(Pièce droite et gauche)

Visserie pour Fixation des Poteaux

DIN931M8x16mm
Nb : 2 par poteau

DIN9021M8
Nb : 4 par poteau

DIN931M8x120mm
Nb : 2 par poteau

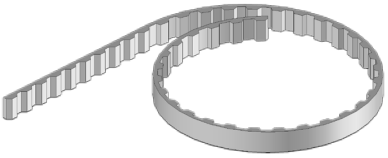

C20 :
Nb : 2 par travée

PLB9041 :
Nb : 2 x évacuation

PREMONTÉE SUR CHEVRON

Visserie pour Fixation 1ère Lame

DIN125M10
Nb : 4

DIN934M10
Nb : 4

DIN7984M10x60mm
Nb : 2

Les ensembles.

Chevrons latéraux :
Nb : 1 droit + 1 gauche
Par travée

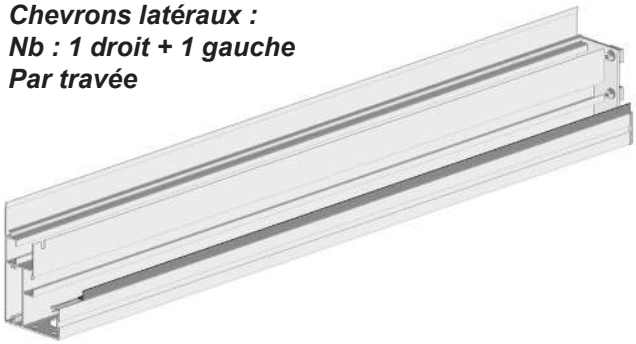

Coffre avant :
Nb : 1 Par travée

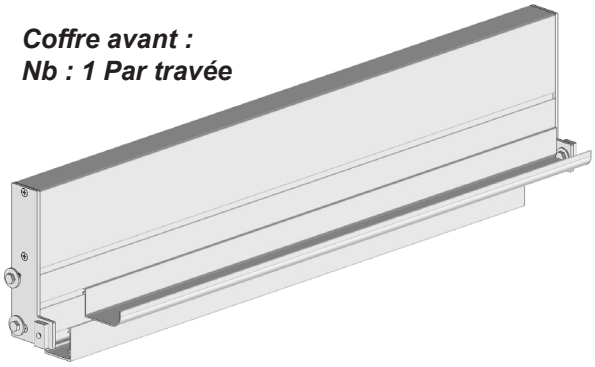

Première lame :
Nb : 1 Par travée

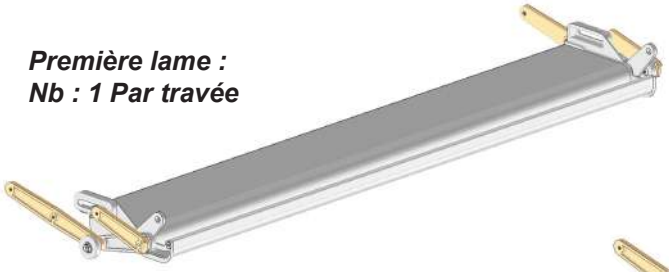

Lame intermédiaire :
Nb : variable

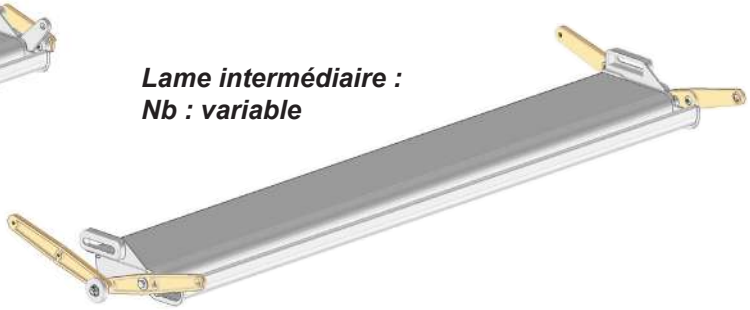

Dernière Lame :
Nb : 1 Par travée

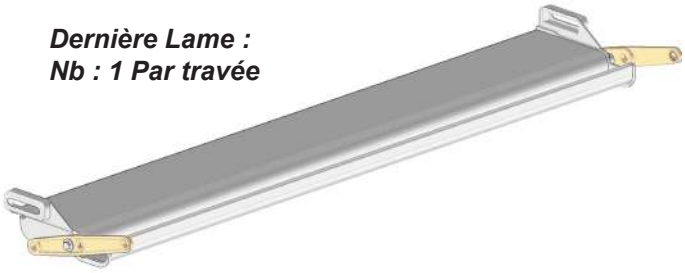

Tube de manoeuvre :
Nb : 1 par travée

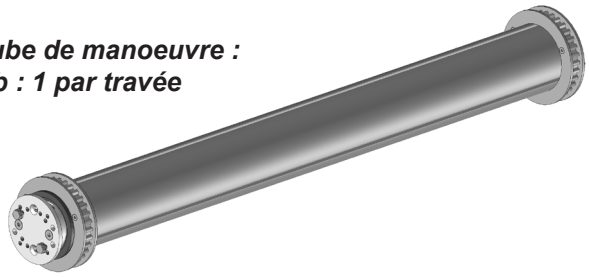

Poteaux Coffre Avant
Nb : 2
Droit et gauche

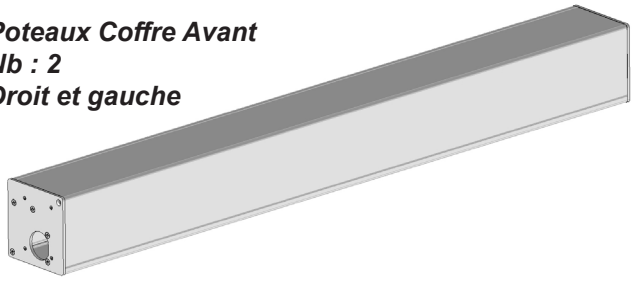

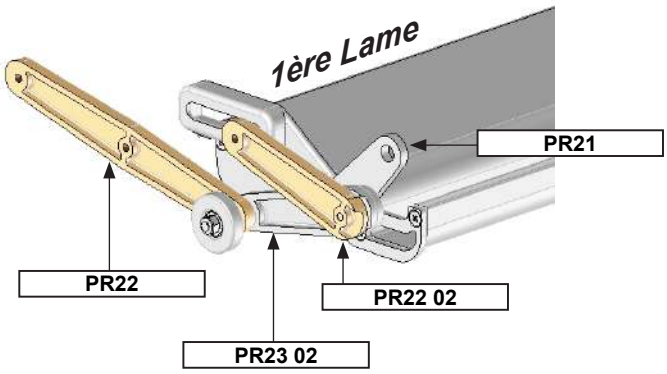

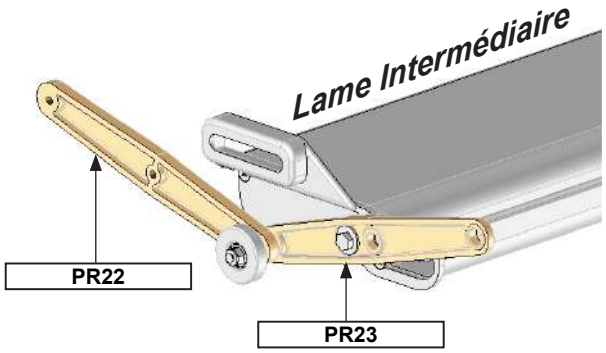

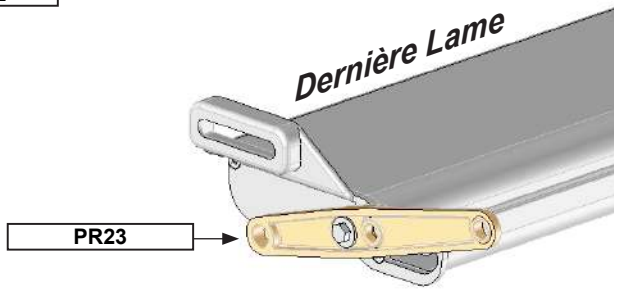

Les pièces de raccordement.
Structure > 4m seulement.

PLA1492
Nb : 2 par raccord

Joint et jonc

Jonc Ø6mm JU06 :
Nb : 3 pour 1 travée
Nb : 5 pour 2 travées

Joint réctangulaire JO51 :
Nb : 0 pour 1 travée
Nb : 1 pour 2 travées

Mise en situation.

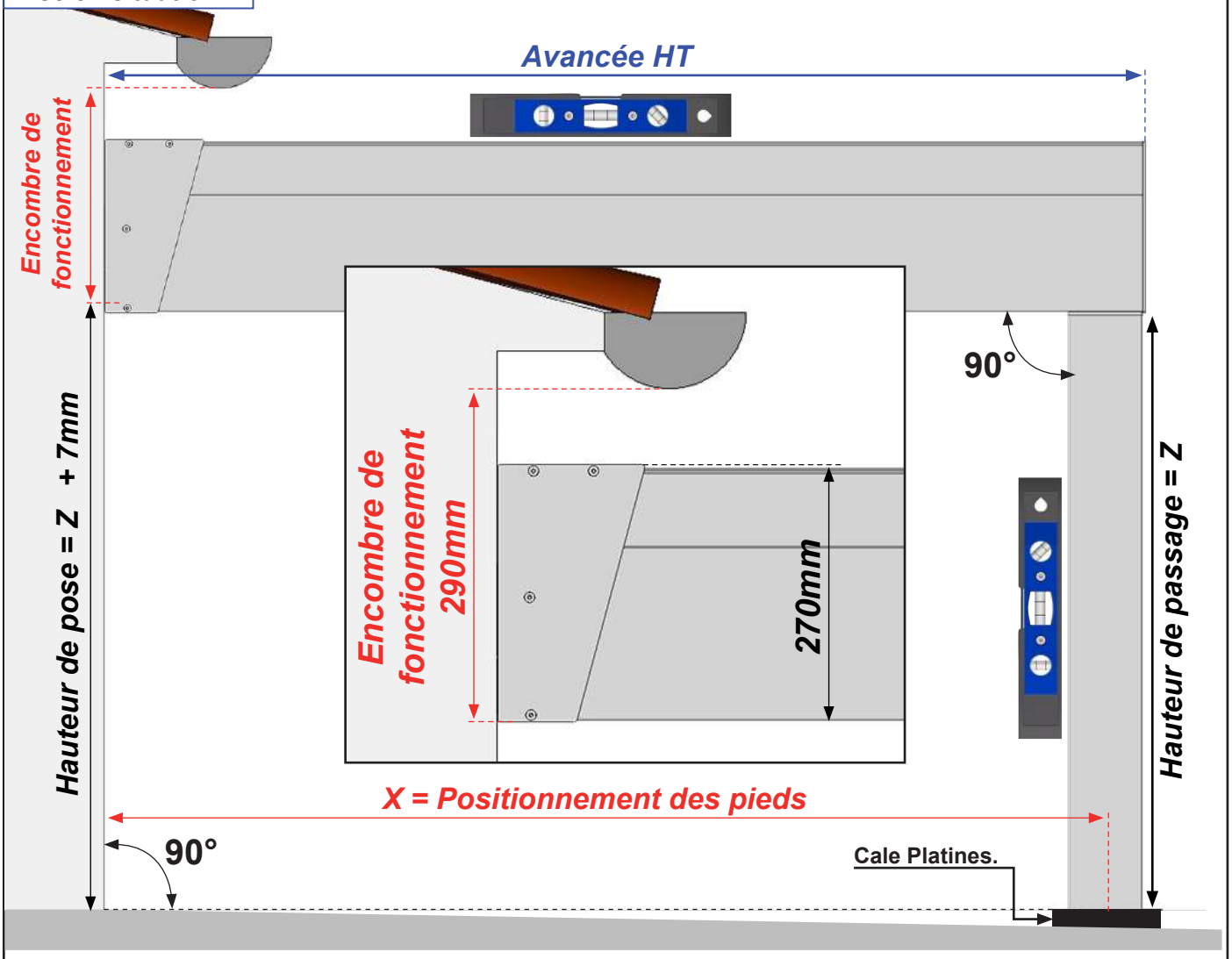

Lames	Avancée	X	Lames	Avancée	X	Lames	Avancée	X
4	909mm	835mm	14	2664mm	2590mm	24	4419mm	4345mm
2	558mm	484mm	15	2840mm	2766mm	25	4595mm	4521mm
6	1260mm	1186mm	16	3015mm	2941mm	26	4770mm	4696mm
7	1436mm	1362mm	17	3131mm	3117mm	27	4946mm	4872mm
8	1611mm	1537mm	18	3366mm	3292mm	28	4976mm	5047mm
9	1787mm	1713mm	19	3542mm	3468mm			
10	1962mm	1888mm	20	3717mm	3643mm			
11	2138mm	2064mm	21	3893mm	3819mm			
12	2313mm	2239mm	22	4068mm	3994mm			
13	2768mm	2415mm	23	4244mm	4170mm			

1 Pose des supports muraux.

Jusqu'à 2m.

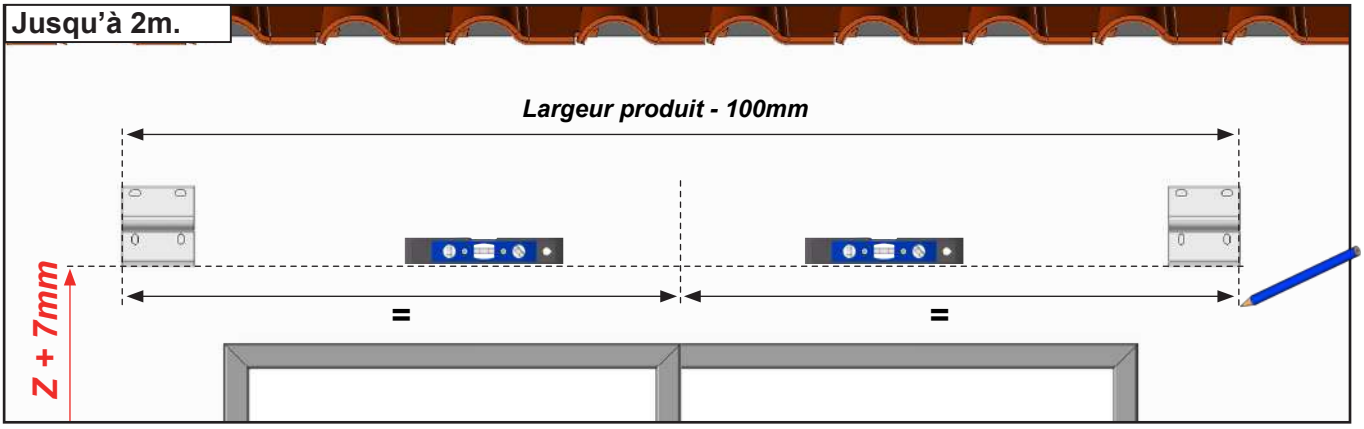

De 2m à 4m.

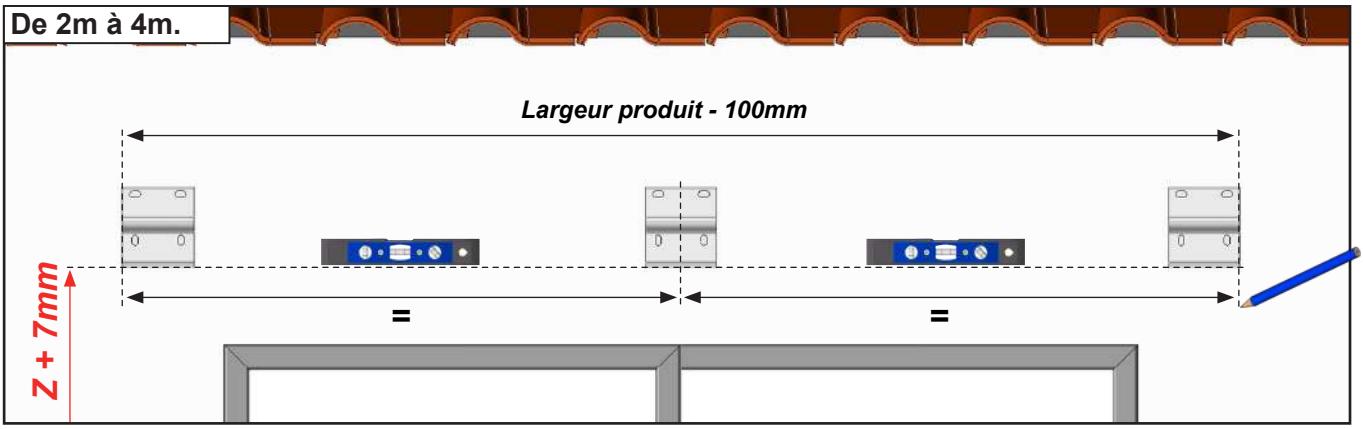

De 4m à 8m.

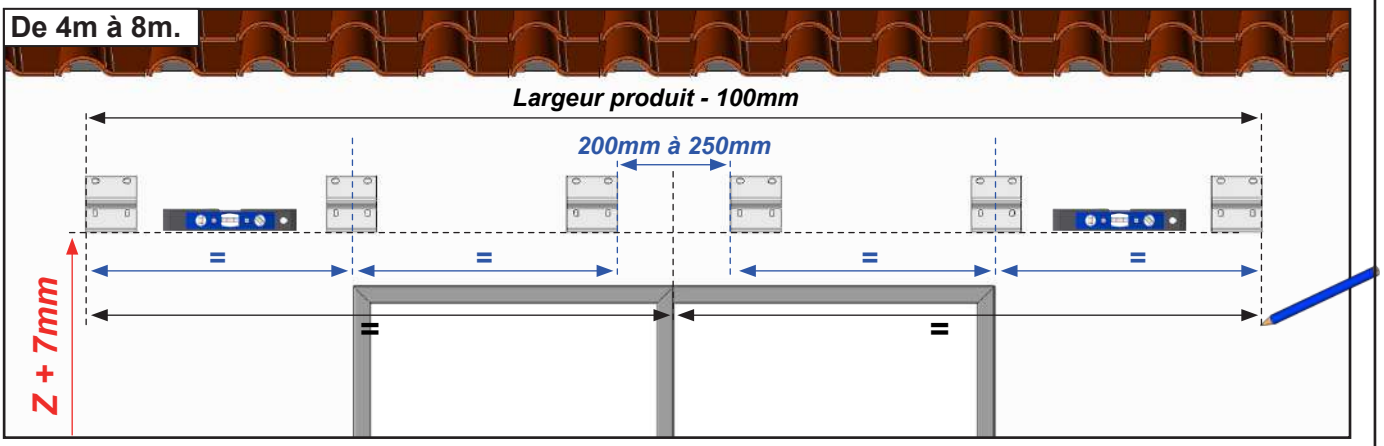

A

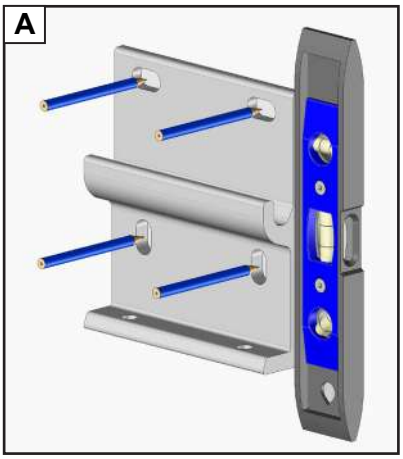

B

C

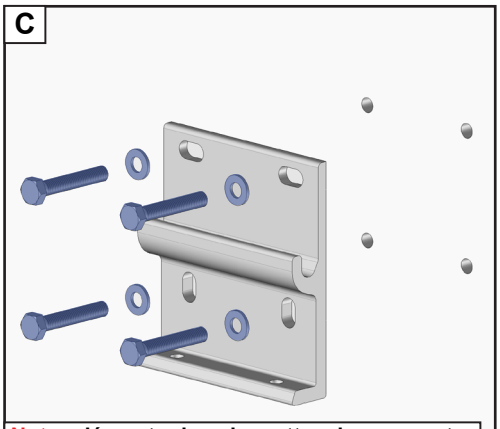

Note : démonter les plaquettes des supports.

Adapter la fixation à la nature du mur. Fixation avec des vis Ø10mm. Kit de vis et rondelles non fournis. Dans le cas d'installation à l'aide d'un kit de scellement chimique, se référer aux instructions d'utilisation du produit utilisé.

IMPORTANT :

Réaliser un contrôle des niveaux et de l'alignement des supports muraux avant de continuer la pose.

Contrôle ✓, continuer la pose de la pergola. **Contrôle ✗**, re positionner les platines pas de niveau ou mal alignées.

2 Assemblage du poteau gauche.

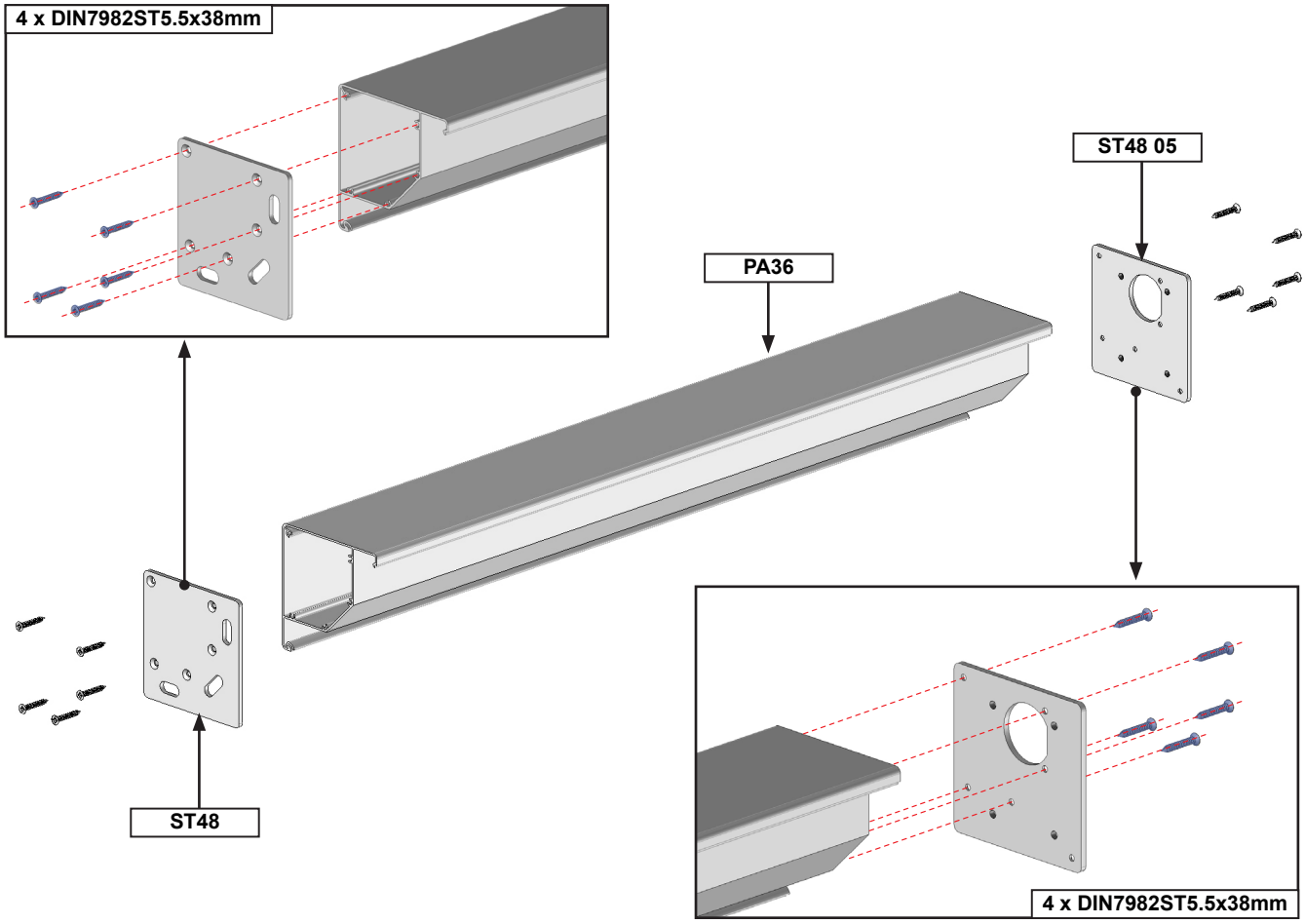

3 Assemblage du poteau droit.

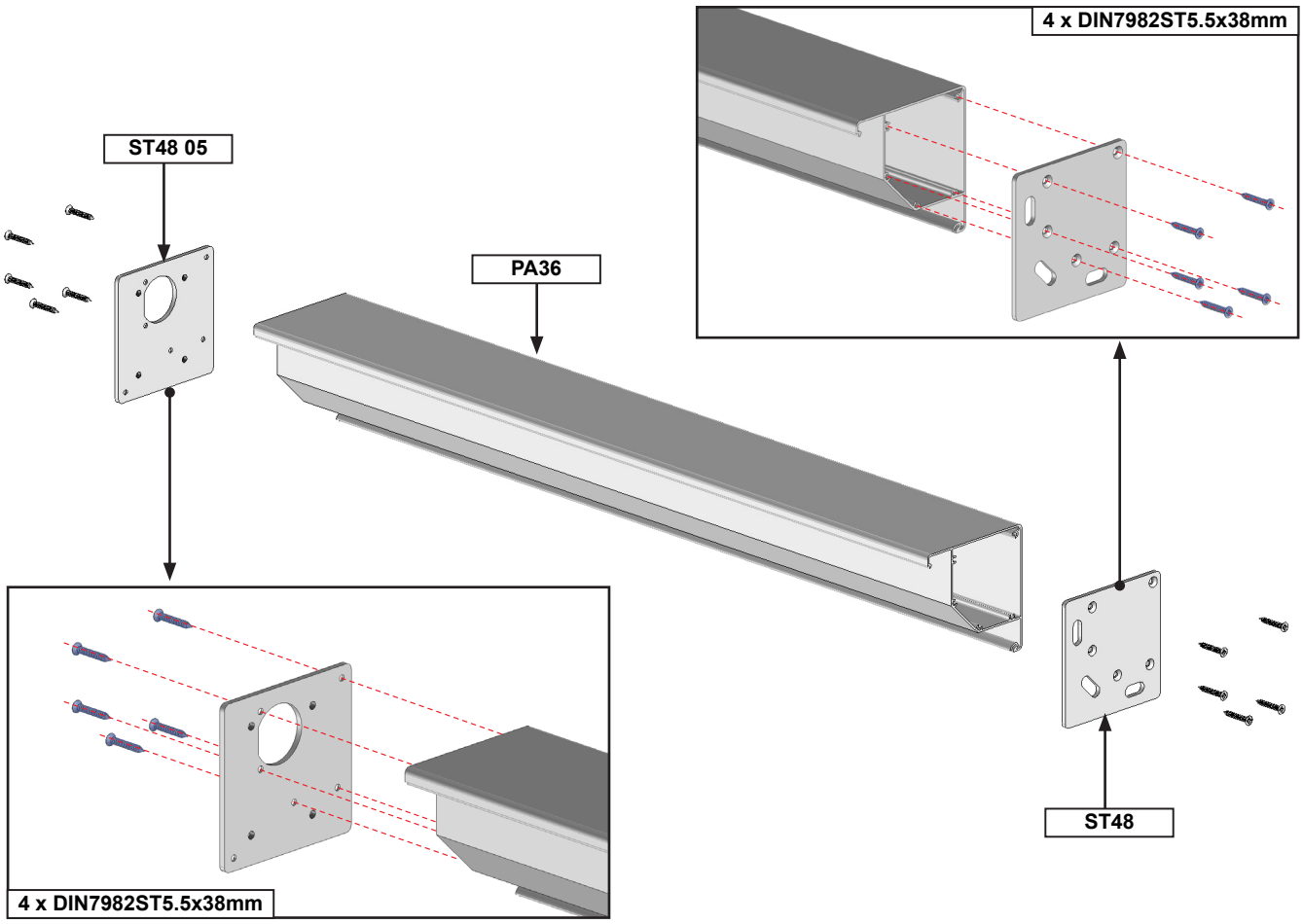

4 Préparation des chevrons support de lames.

Note : réaliser cette opération pour tous les chevrons support de lames.

Note : en présence de joint collé sur le bouchon ne pas réaliser l'étanchéité au silicone.

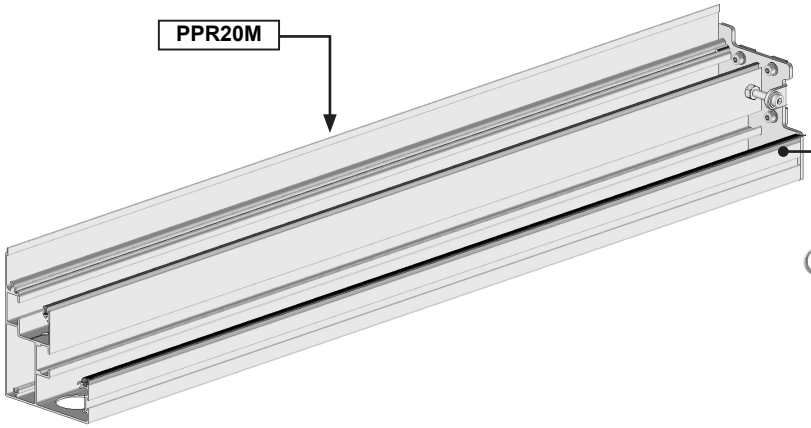

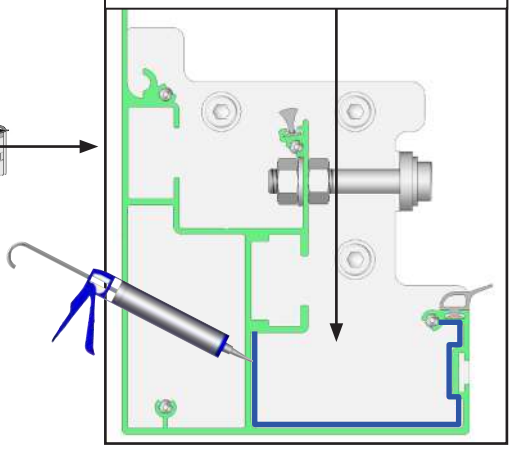

5 Pose du profil mural. Structure inférieure à 4m.

PPR15

A Prémonter. Deux par support.

PLP10494 - 50x15x6

B

C

D

EN POSITION

E Verrouiller.

N°5

6 Pose du profil mural. Structure supérieure à 4m de large.

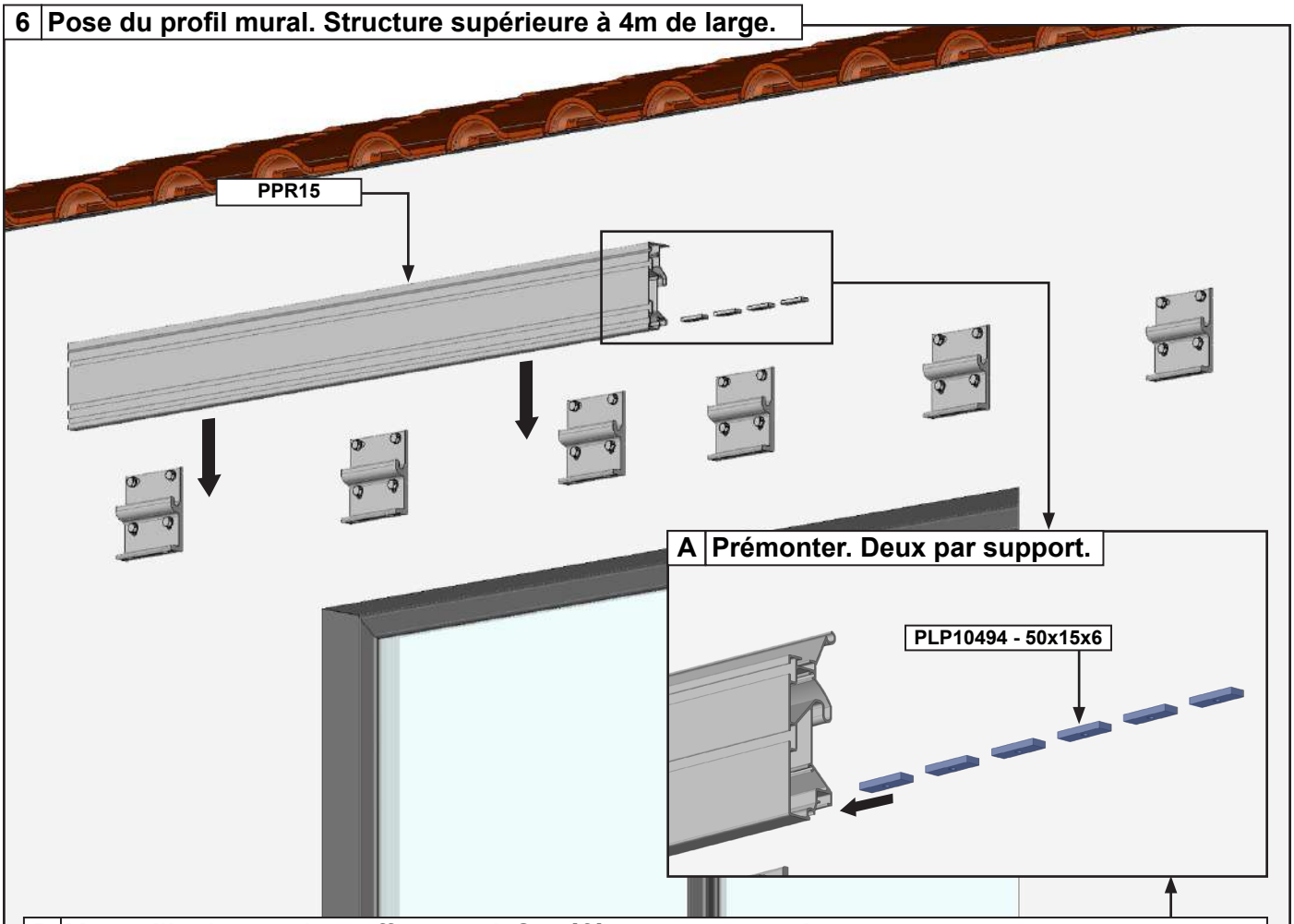

B Verrouiller le premier coffre mural. Se référer au paragraphe 6 page 7.

C Pose du second profil mural.

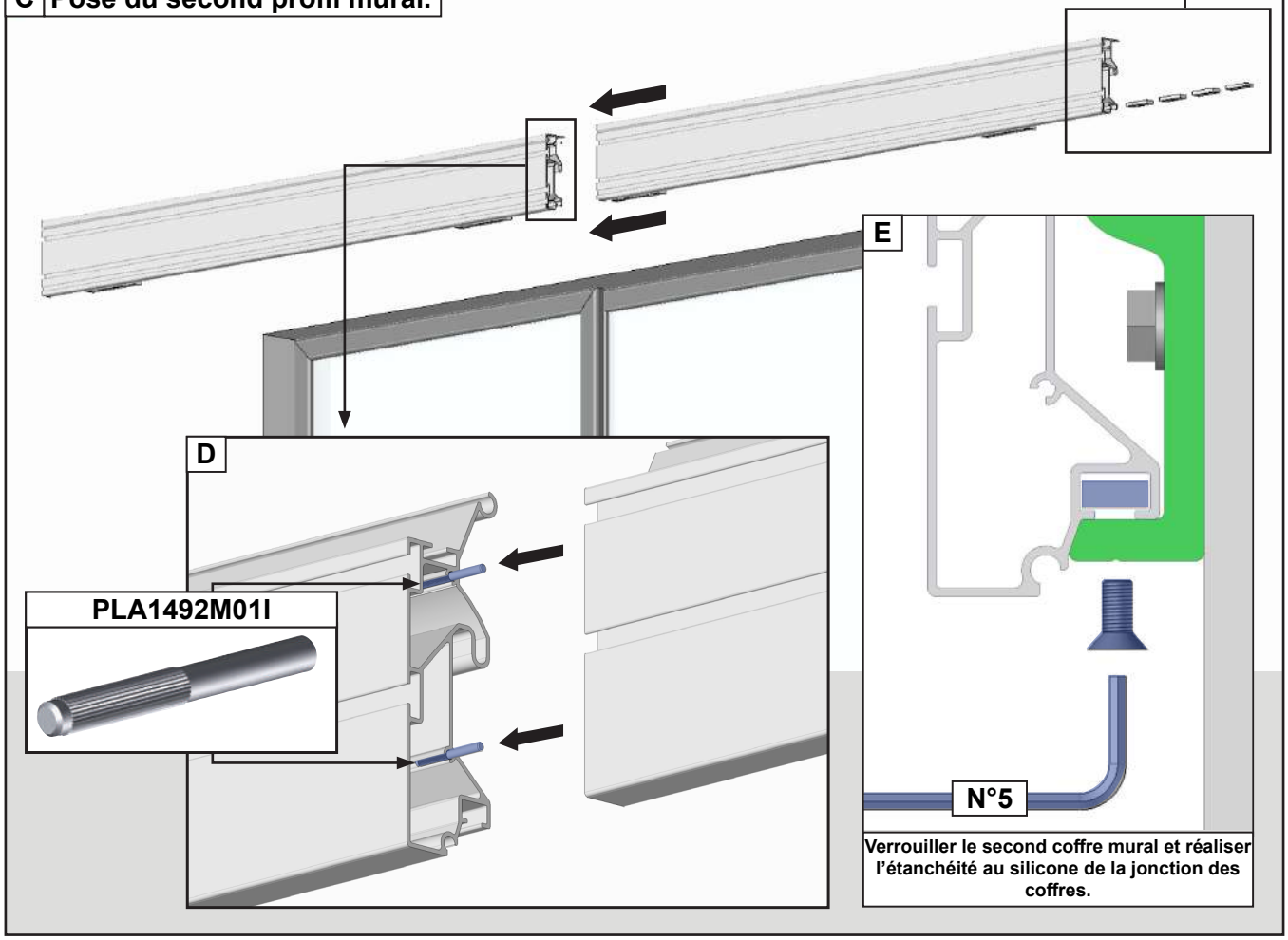

Verrouiller le second coffre mural et réaliser l'étanchéité au silicone de la jonction des coffres.

7 Pose des supports de tube de manœuvre.

Note : réaliser ces opérations des deux côtés.

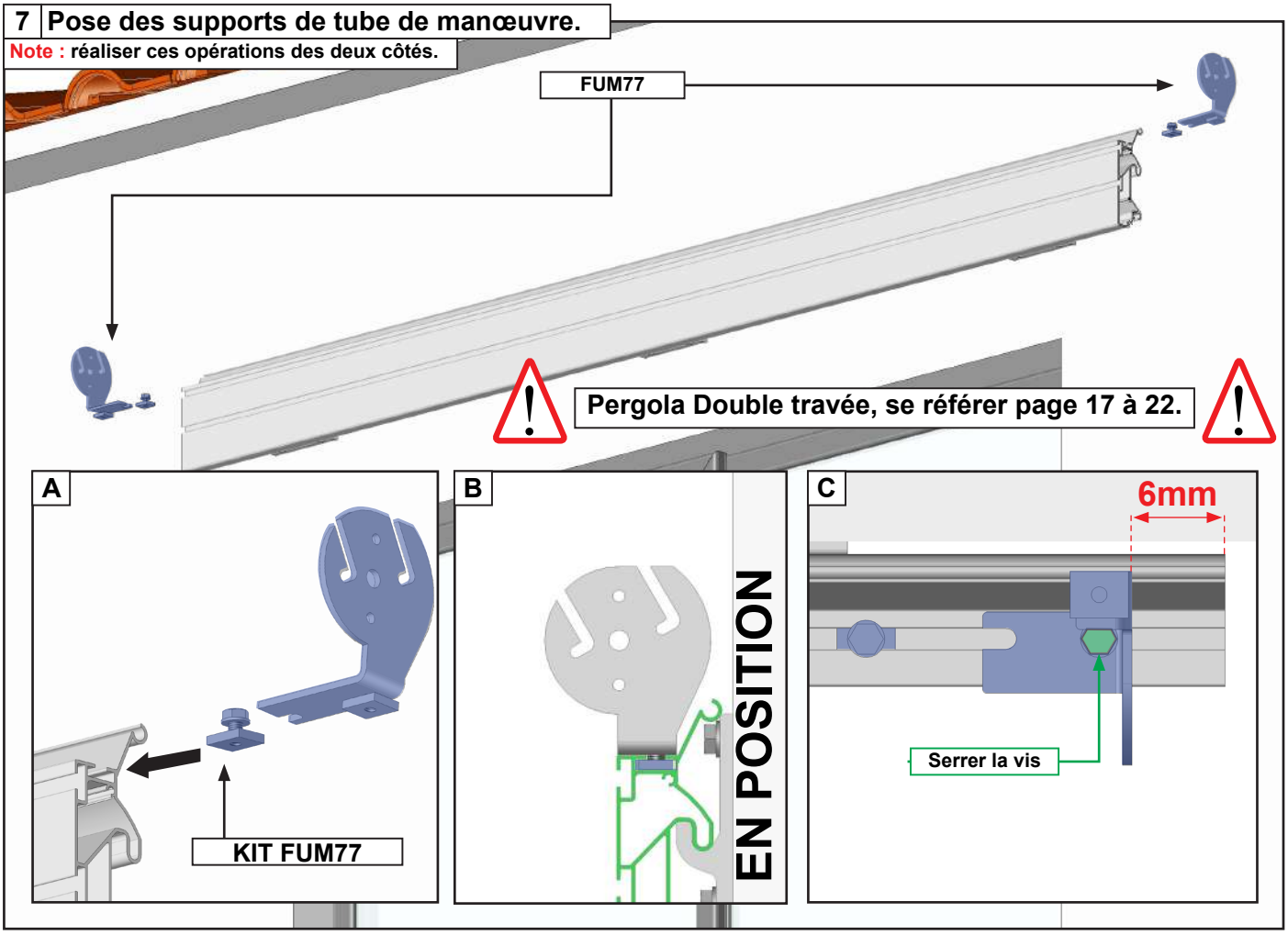

8 Pose de tube de manœuvre sur le support.

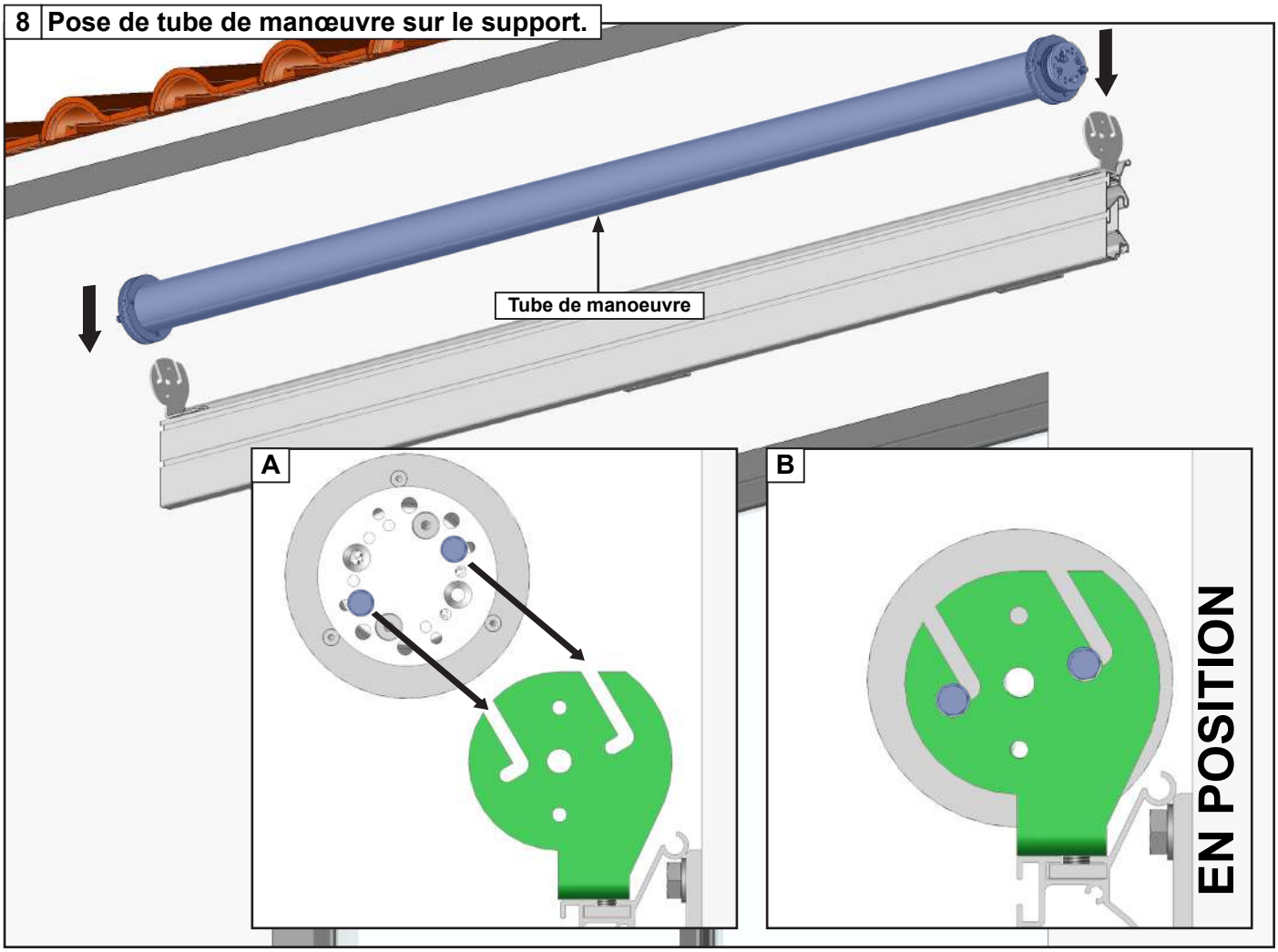

9 Verrouillage du tube de manœuvre.

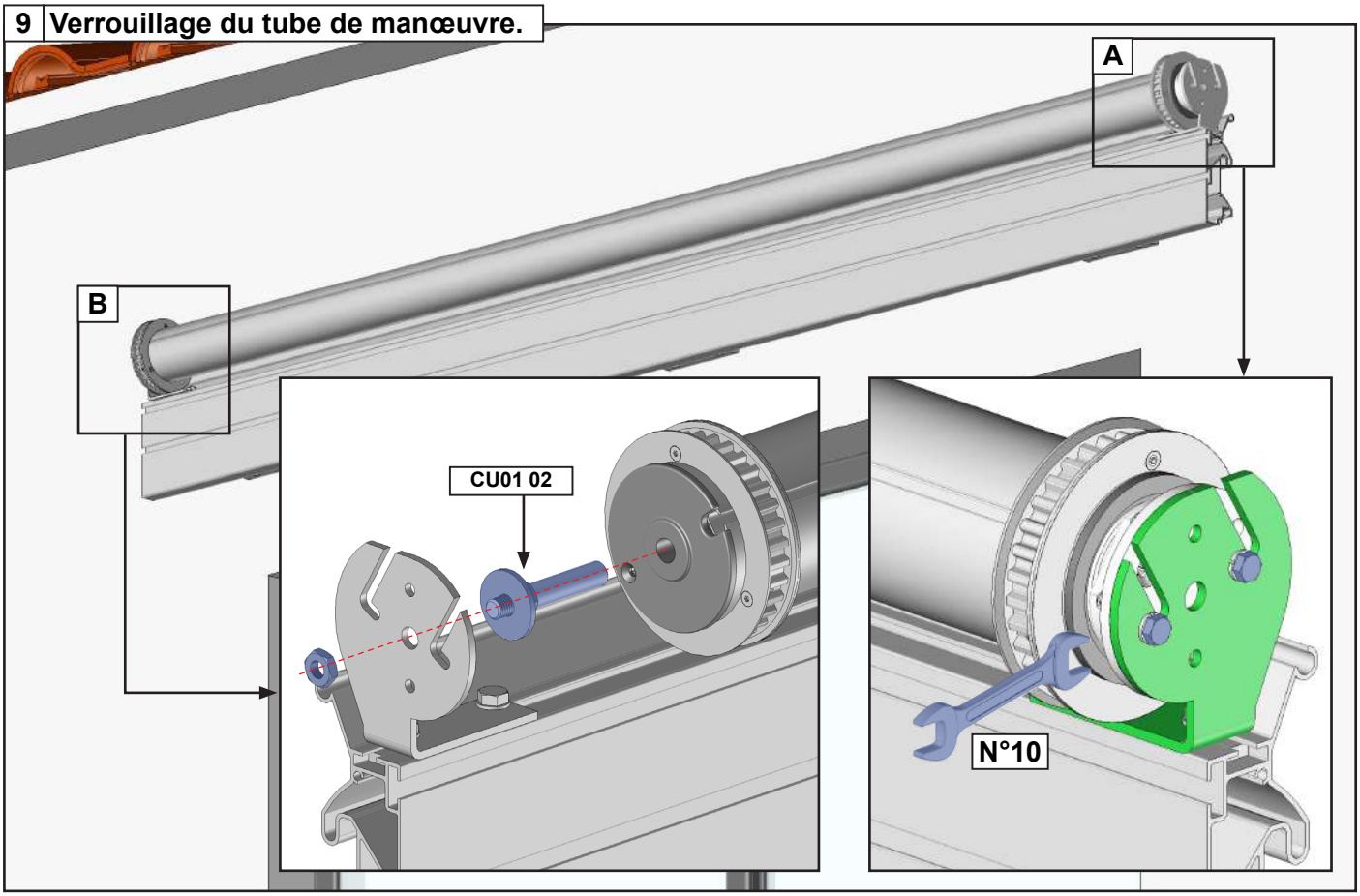

10 Verrouillage des supports tube de manœuvre.

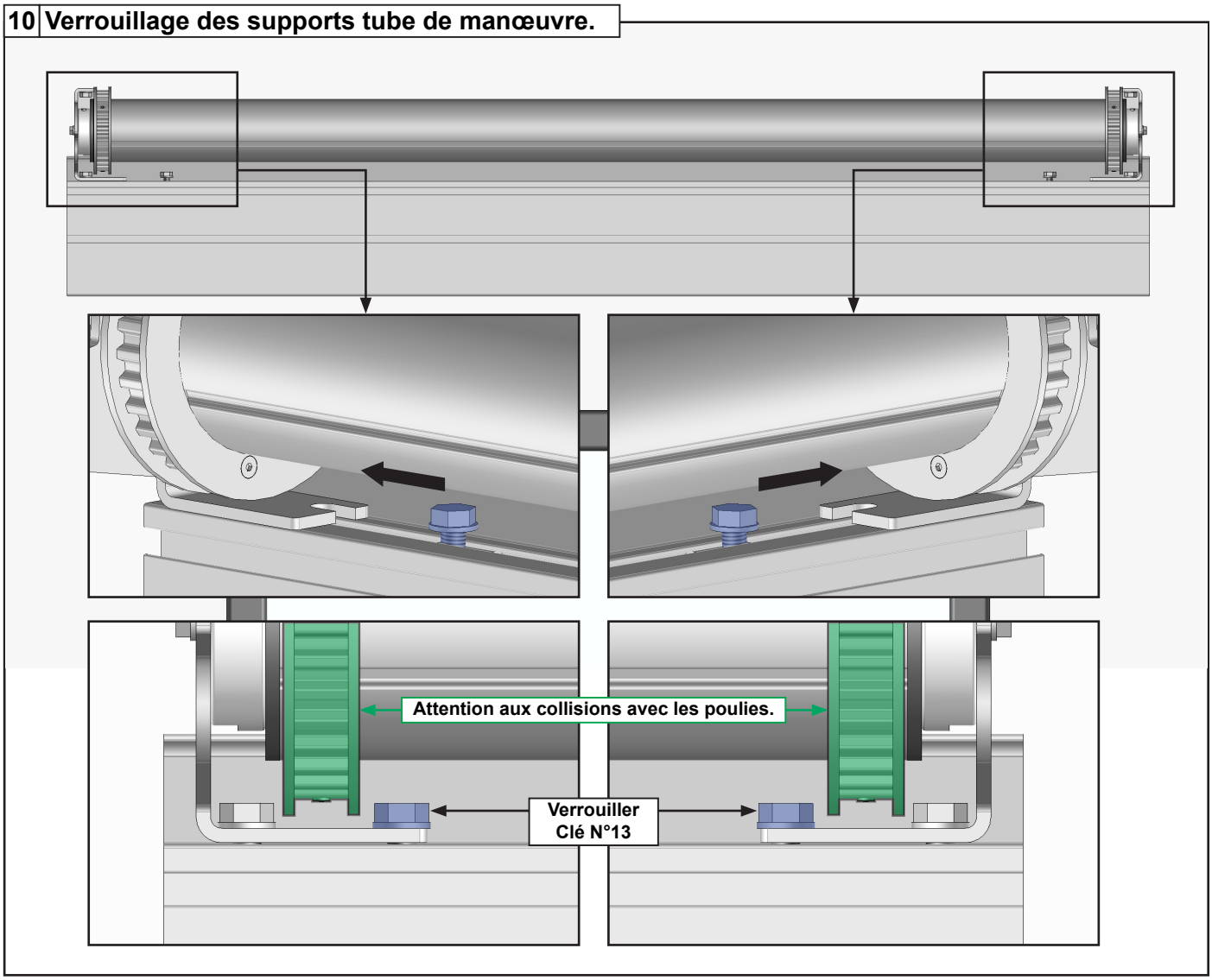

11 Pose du profil gouttière du profil mural.

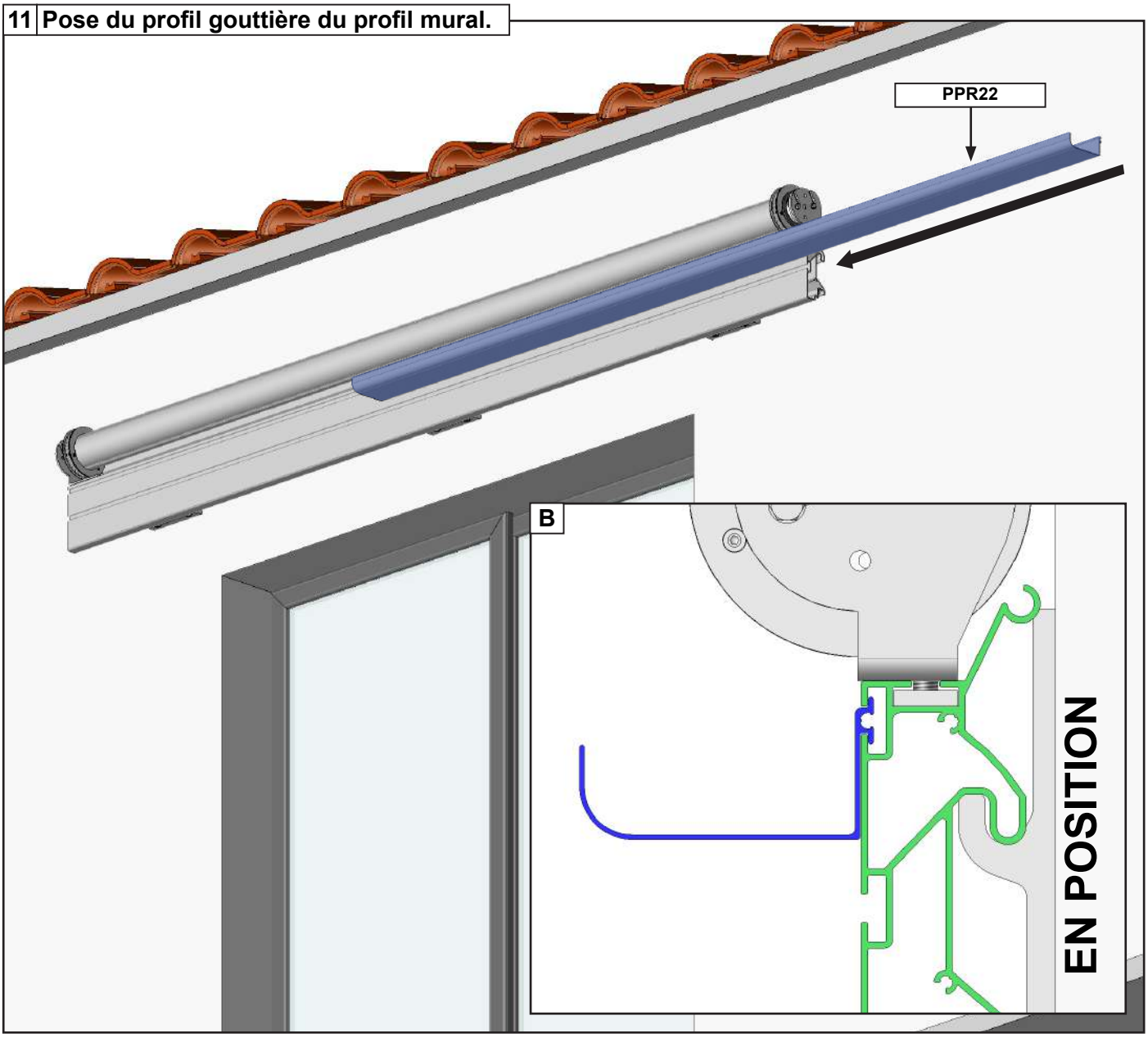

12 Pose du support de LED profil mural.

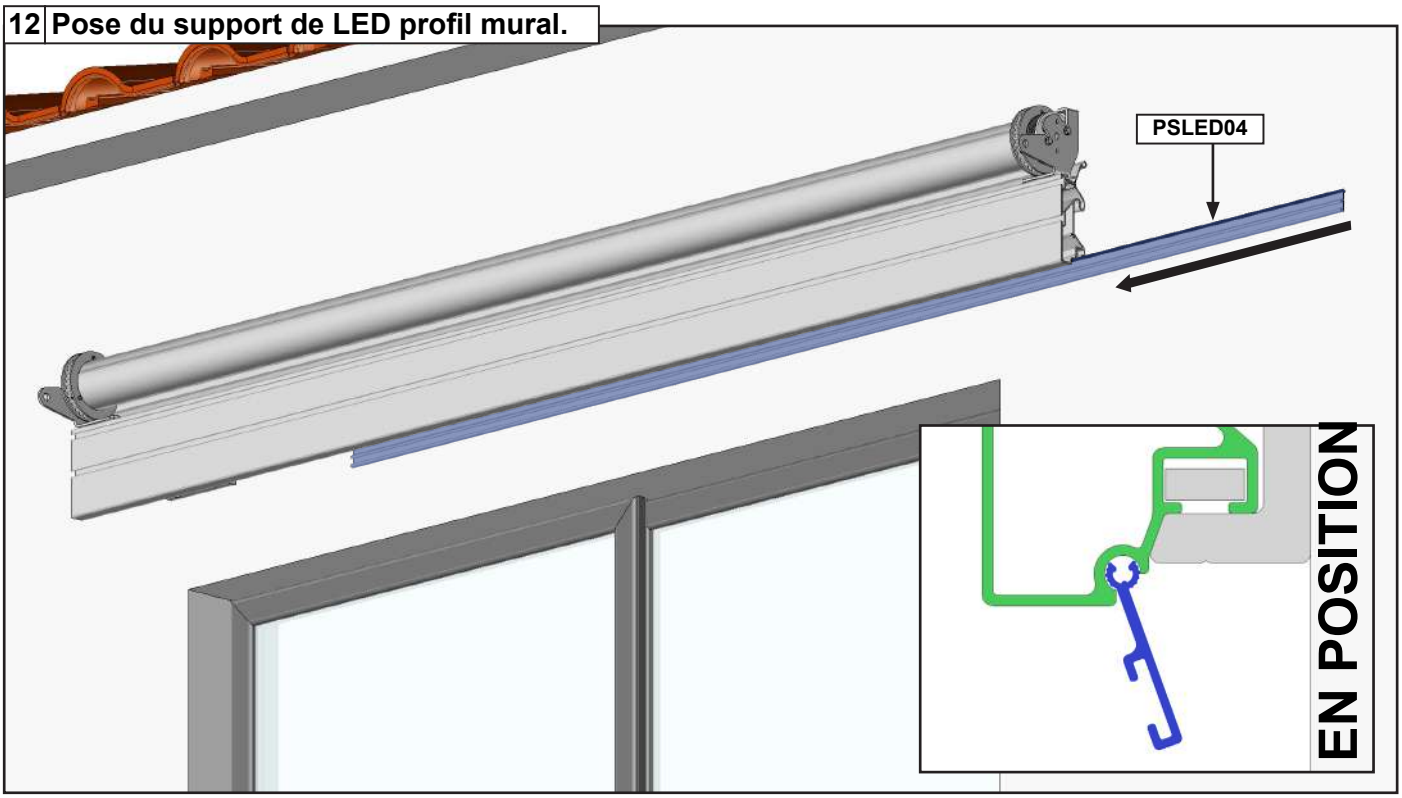

13 Assemblage du cadre latéral gauche avec coude d'évacuation des eaux.

Note : déterminer la face où se situera l'évacuation d'eau.
Attention, l'évacuation d'eau doit être orientée vers l'extérieur de la pergola.
Réaliser les mêmes opérations pour le cadre droit.

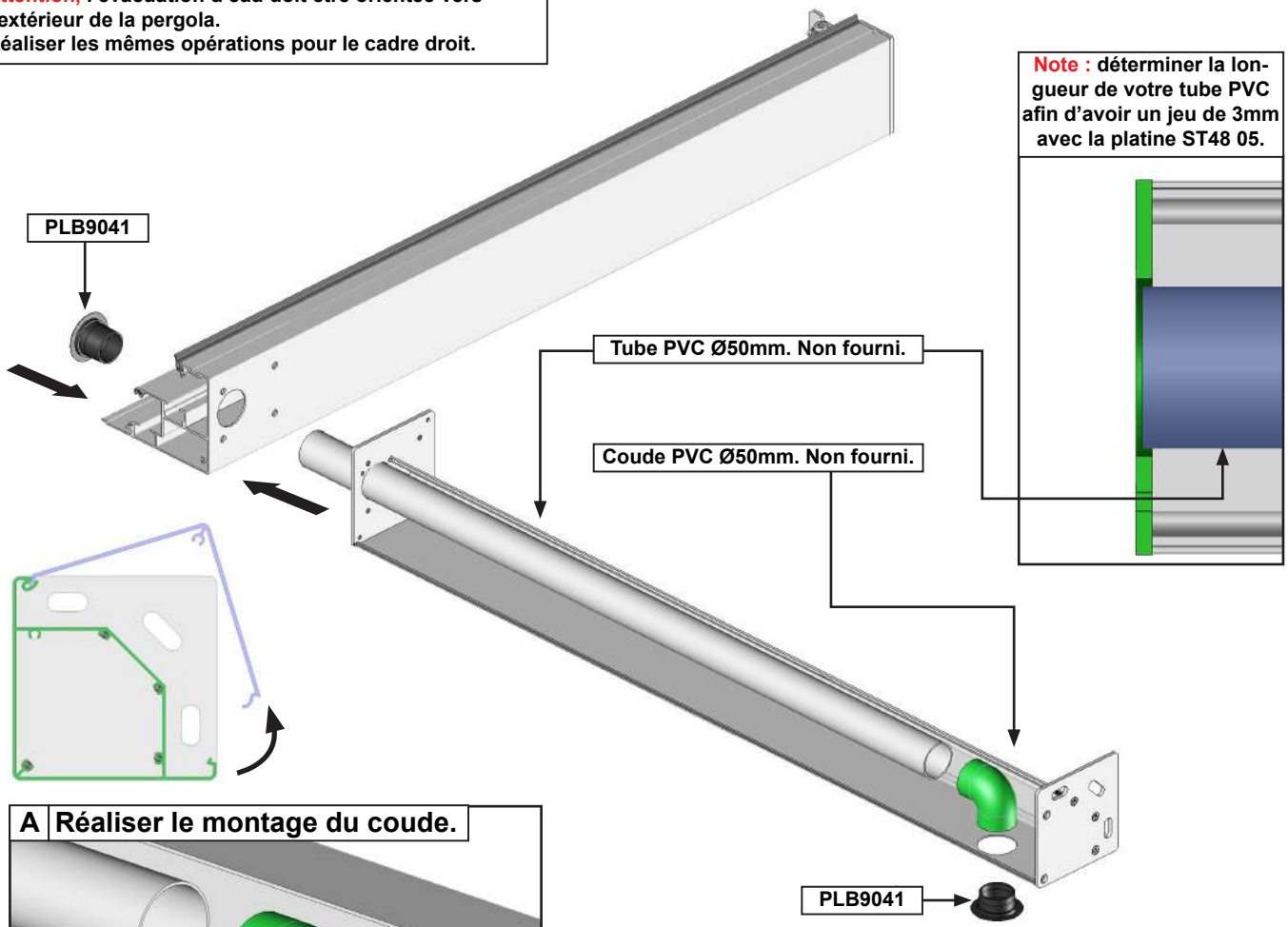

Note : déterminer la longueur de votre tube PVC afin d'avoir un jeu de 3mm avec la platine ST48 05.

A Réaliser le montage du coude.

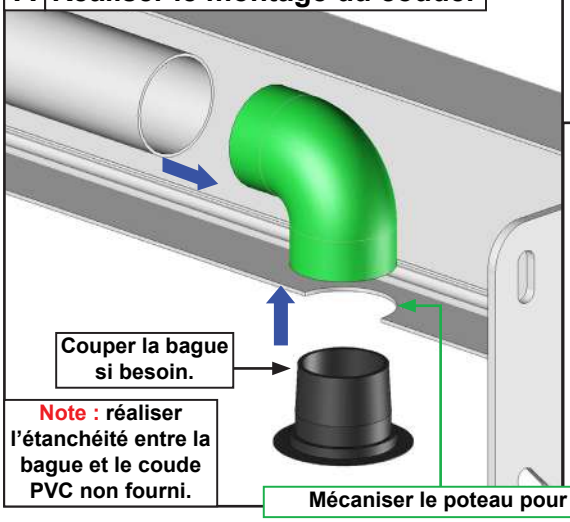

Note : réaliser l'étanchéité entre la bague et le coude PVC non fourni.

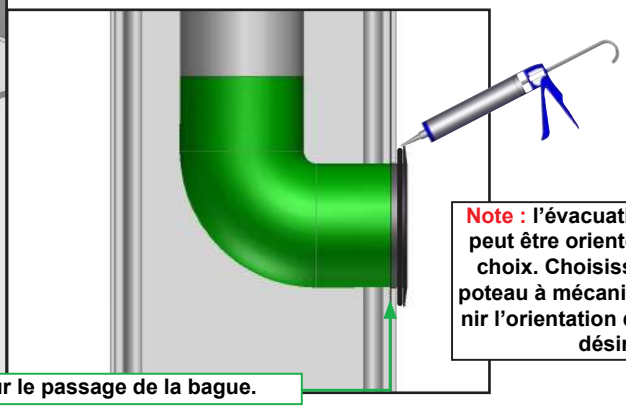

Note : l'évacuation sur poteau peut être orientée selon votre choix. Choisissez la face du poteau à mécaniser afin d'obtenir l'orientation de l'évacuation désirée.

Mécaniser le poteau pour le passage de la bague.

B Coller la bague sur le coffre.

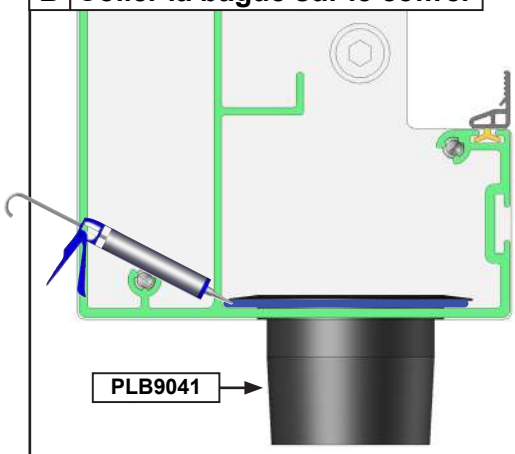

C

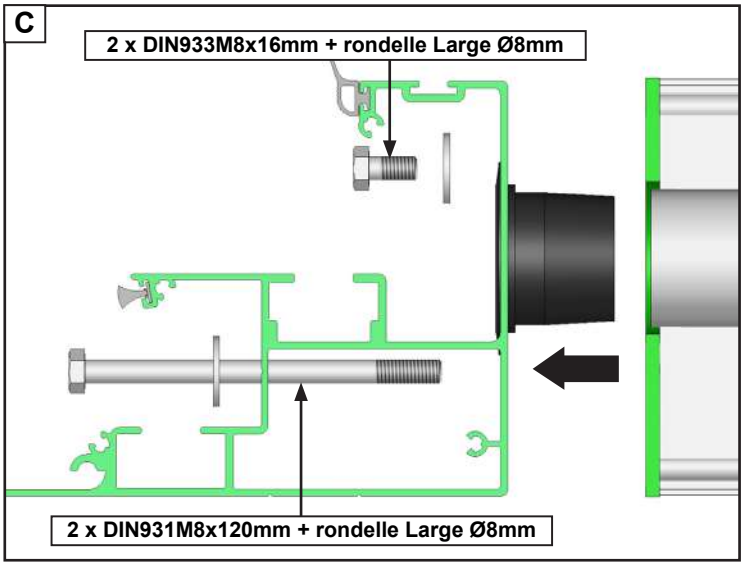

14 Assemblage des cadres latéraux.

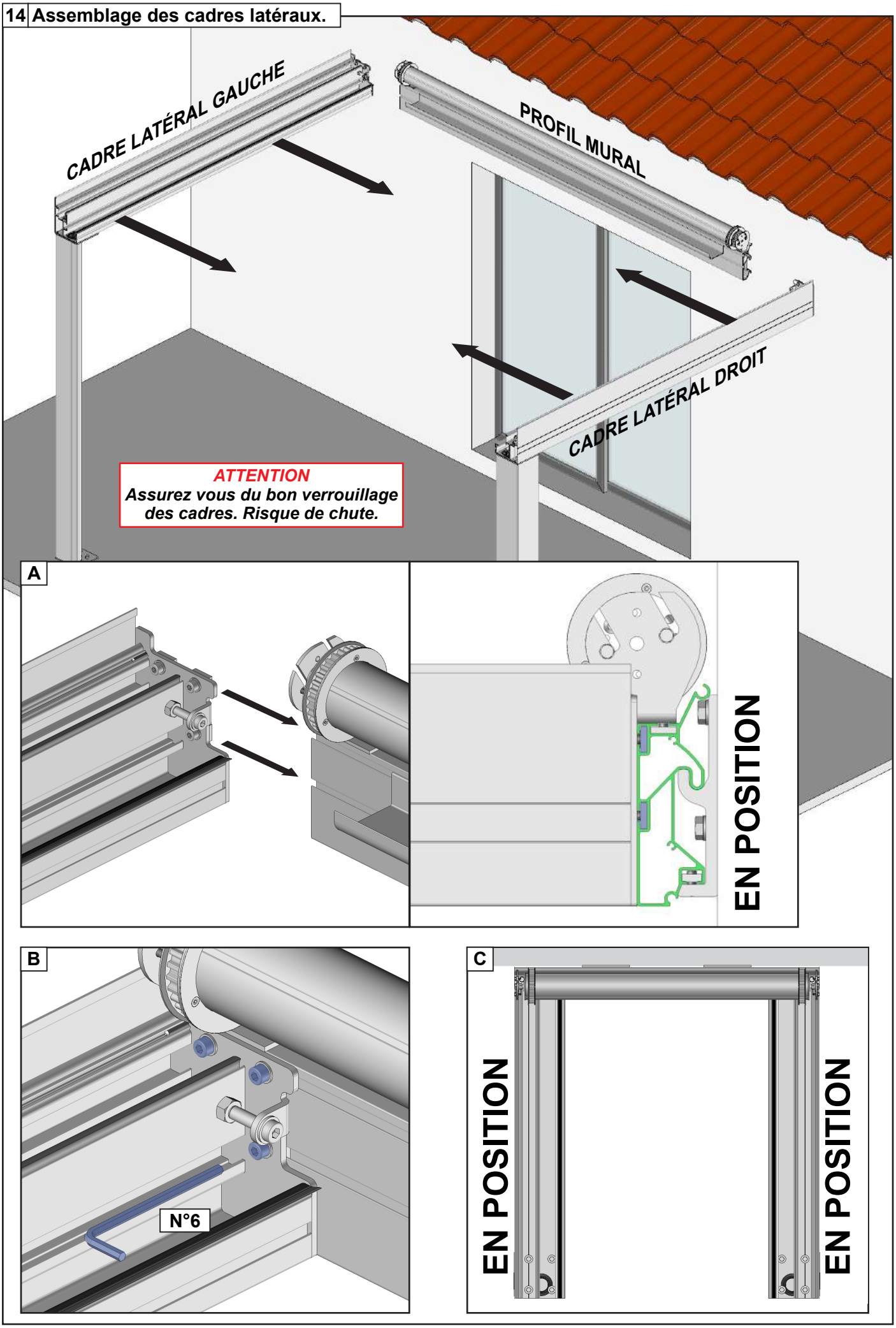

15 **Pose du coffre avant.**

Note : réaliser ces opérations des deux côtés.

CADRE LATÉRAL GAUCHE

PROFIL MURAL

COFFRE AVANT

CADRE LATÉRAL DROIT

ATTENTION
Assurez vous du bon verrouillage des cadres. Risque de chute.

A **Loger les vis et la plaquette.**

B **Verrouiller.**

Clé N°10

Clé N°10

EN POSITION

16 Contrôle de l'équerrage et Fixation au sol.

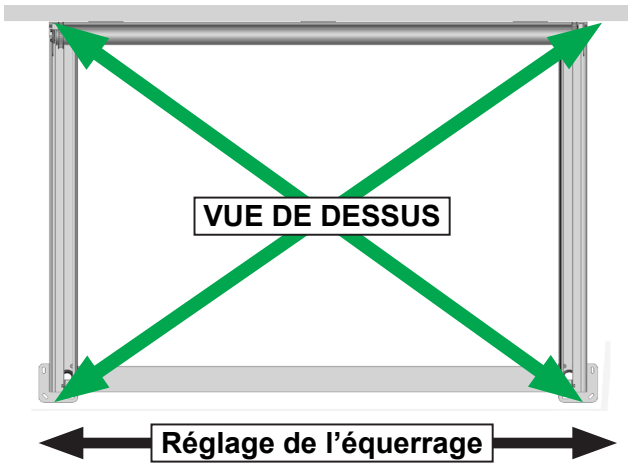

Cette étape est très importante :

Avant de poursuivre le montage de votre pergola, assurez vous que les diagonales soient égales (tolérance acceptable de 5mm) pour que le fonctionnement du système se déroule correctement.
Si les diagonales ne sont pas égales:

1 - Desserrer légèrement les chevrons.
2 - Déplacer la partie avant pour corriger les diagonales.
3 - Resserrer les chevrons.
4 - Contrôler à nouveau l'équerrage.

Fixez les platines au niveau de chaque plot béton réalisé.
Utilisez un nombre de vis égal au nombre de trous de fixation présents sur la platine.
Notre préconisation : Vis béton Ø8mm longueur 120mm minimum. Résistance à l'arrachement 500 daN par plot (500 Kg)
Dans le cas d'installation à l'aide d'un kit de scellement chimique, se référer aux instructions d'utilisation du produit utilisé.

ATTENTION,
Assurez vous de la bonne fixation des platines de fixation au sol. Risque de chute.

17 Démonter le coffre avant.

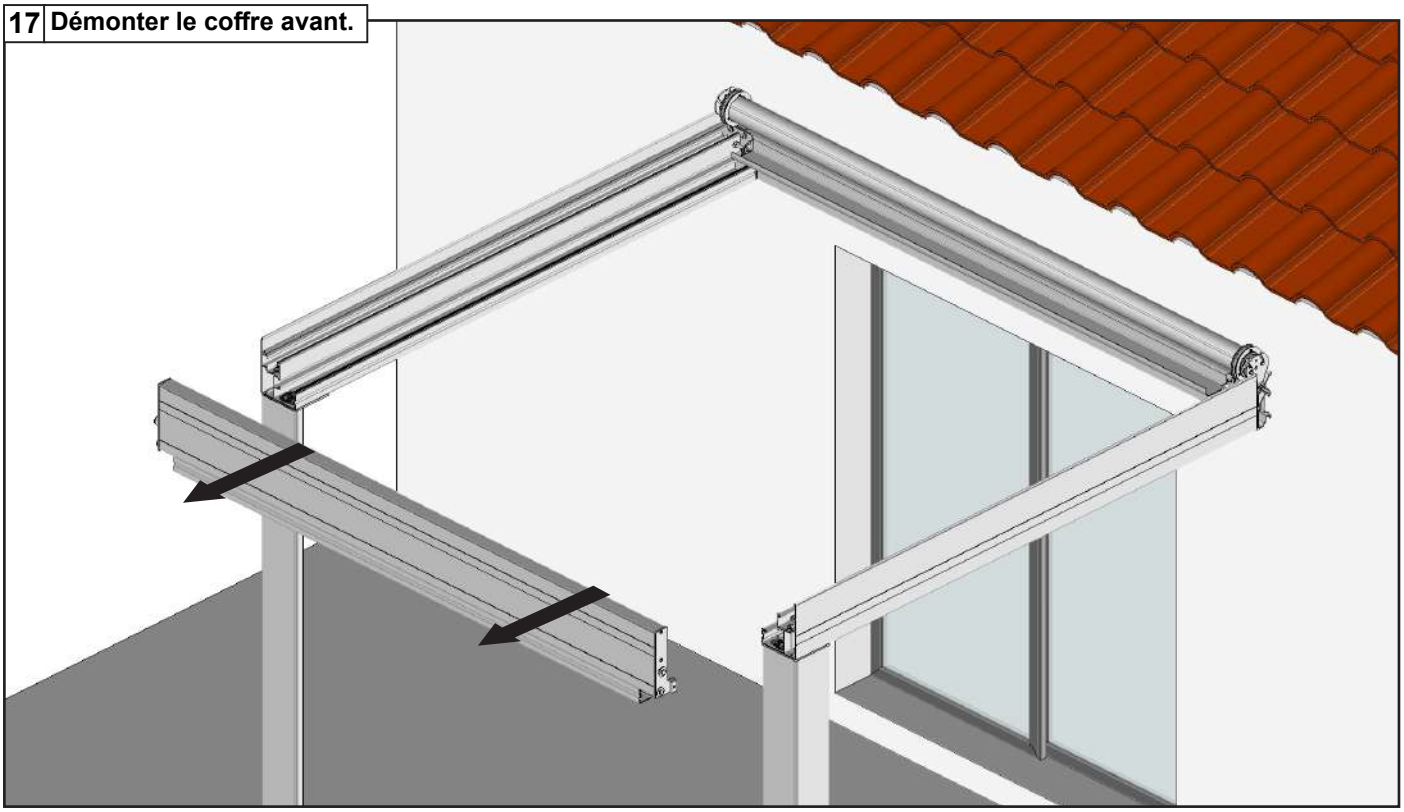

18 Pose des support de tube de manoeuvre. Pergola double travée.

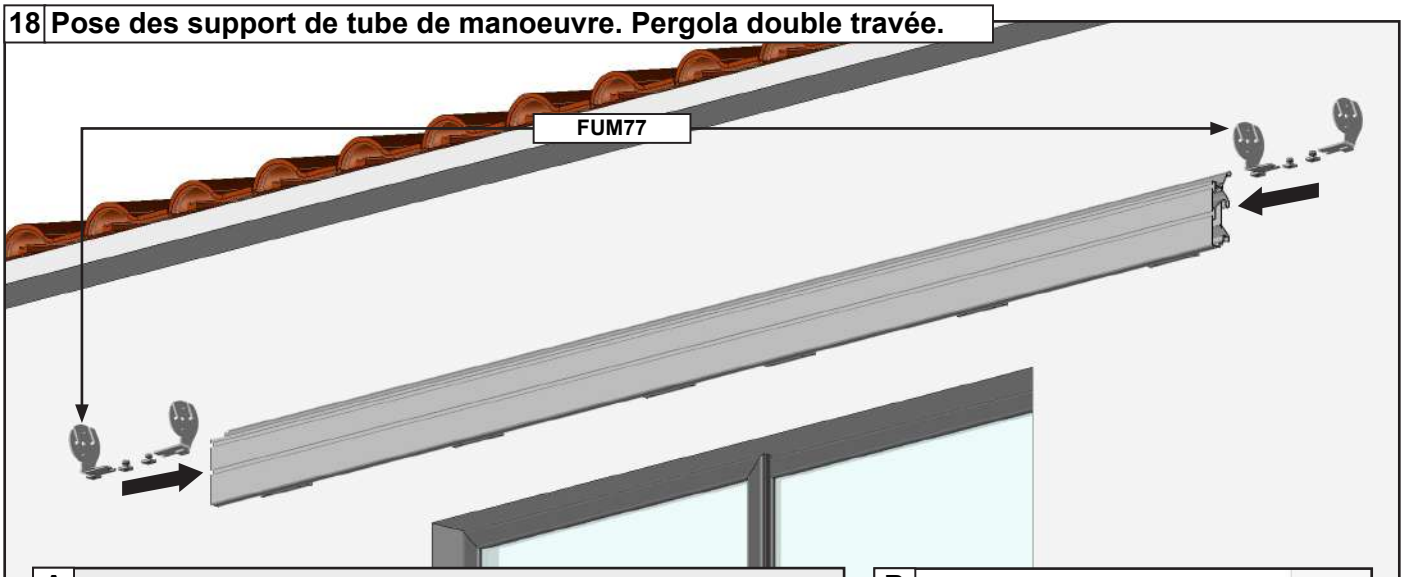

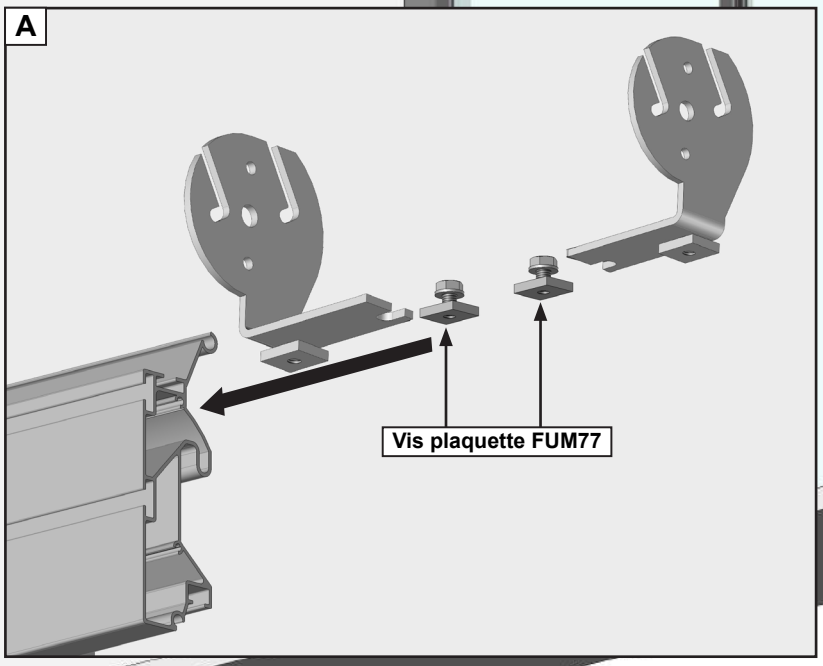

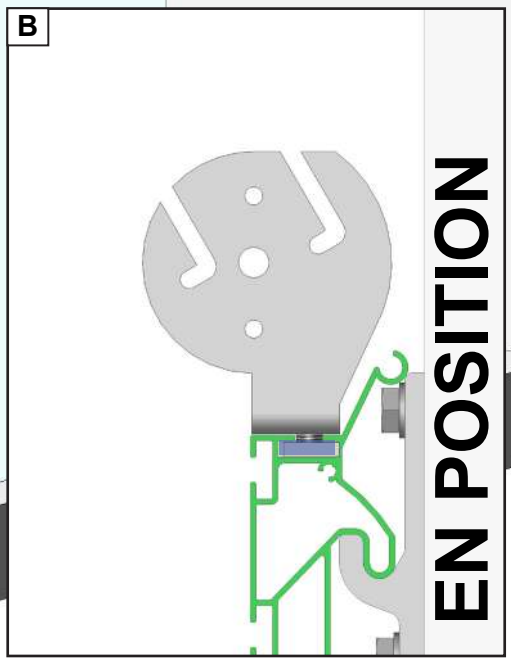

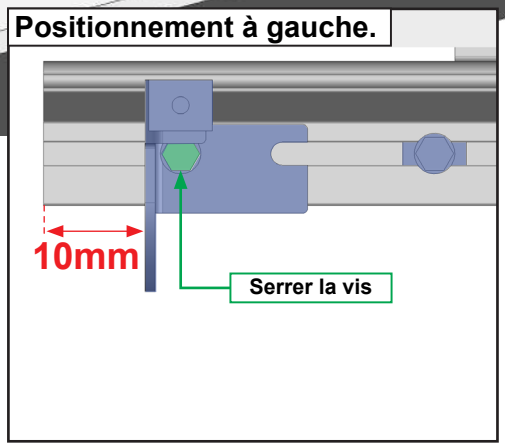

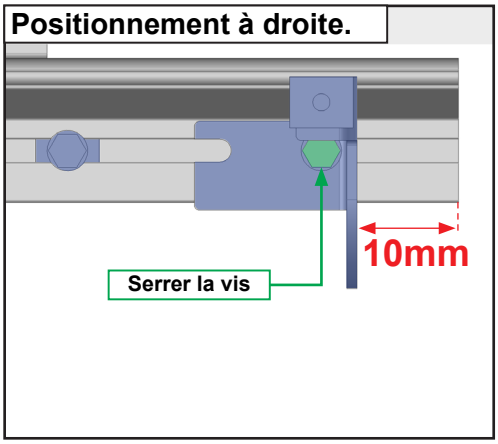

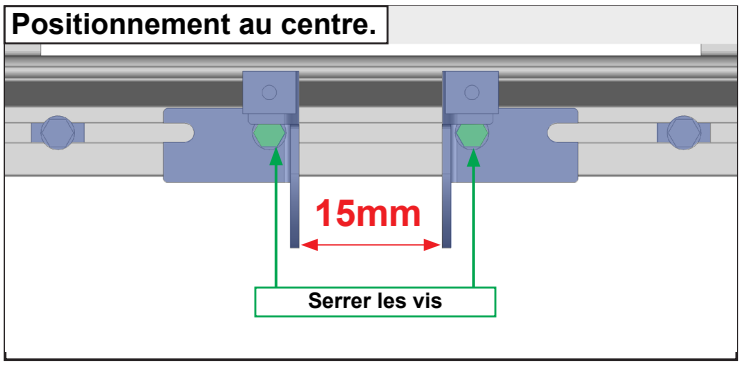

19 **Pose du premier tube de manoeuvre. Pergola double travée.**

Tube de manoeuvre

A

B

EN POSITION

C

N°10

D **Verrouillage au centre.**

CU01 02

D **Poser et verrouiller le second tube de manoeuvre.**

20 Verrouillage des supports tube de manœuvre. Pergola double travée.

Attention aux collisions avec les poulies.

Verrouiller
Clé N°13

21 Démonter l'ensemble vis plaquette des chevrons intermédiaires. Pergola double travée.

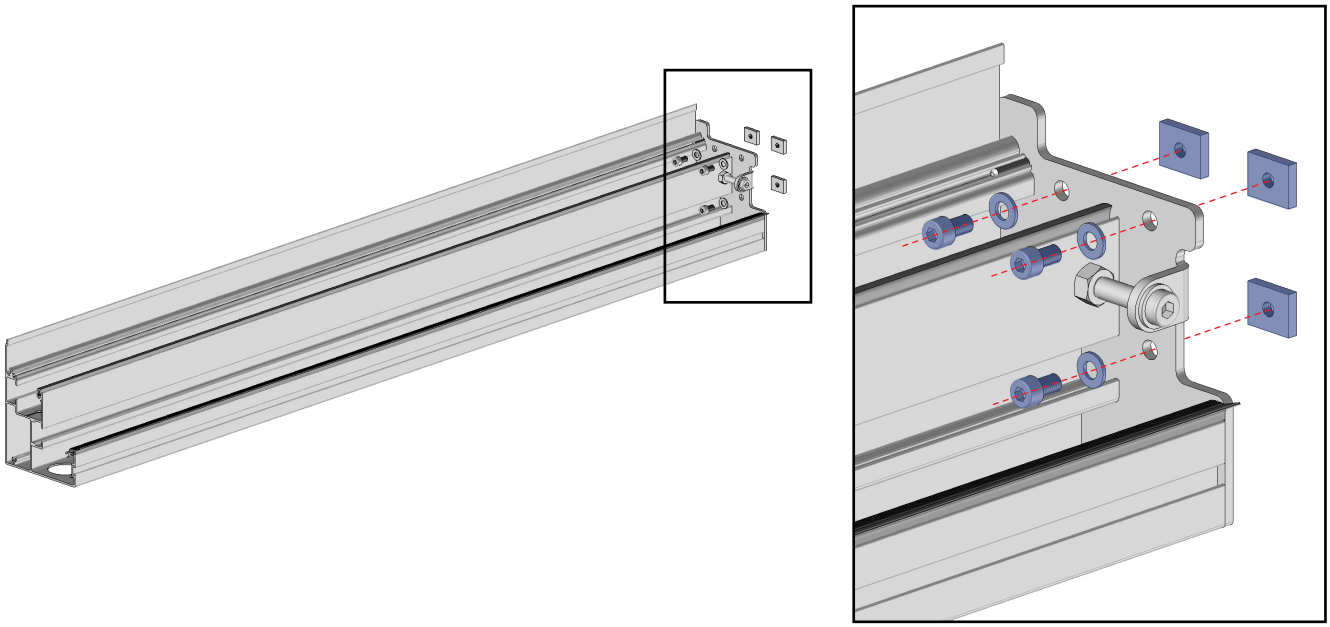

22 **Pose des Plaquettes de la travée droite. Pergola double travée.**

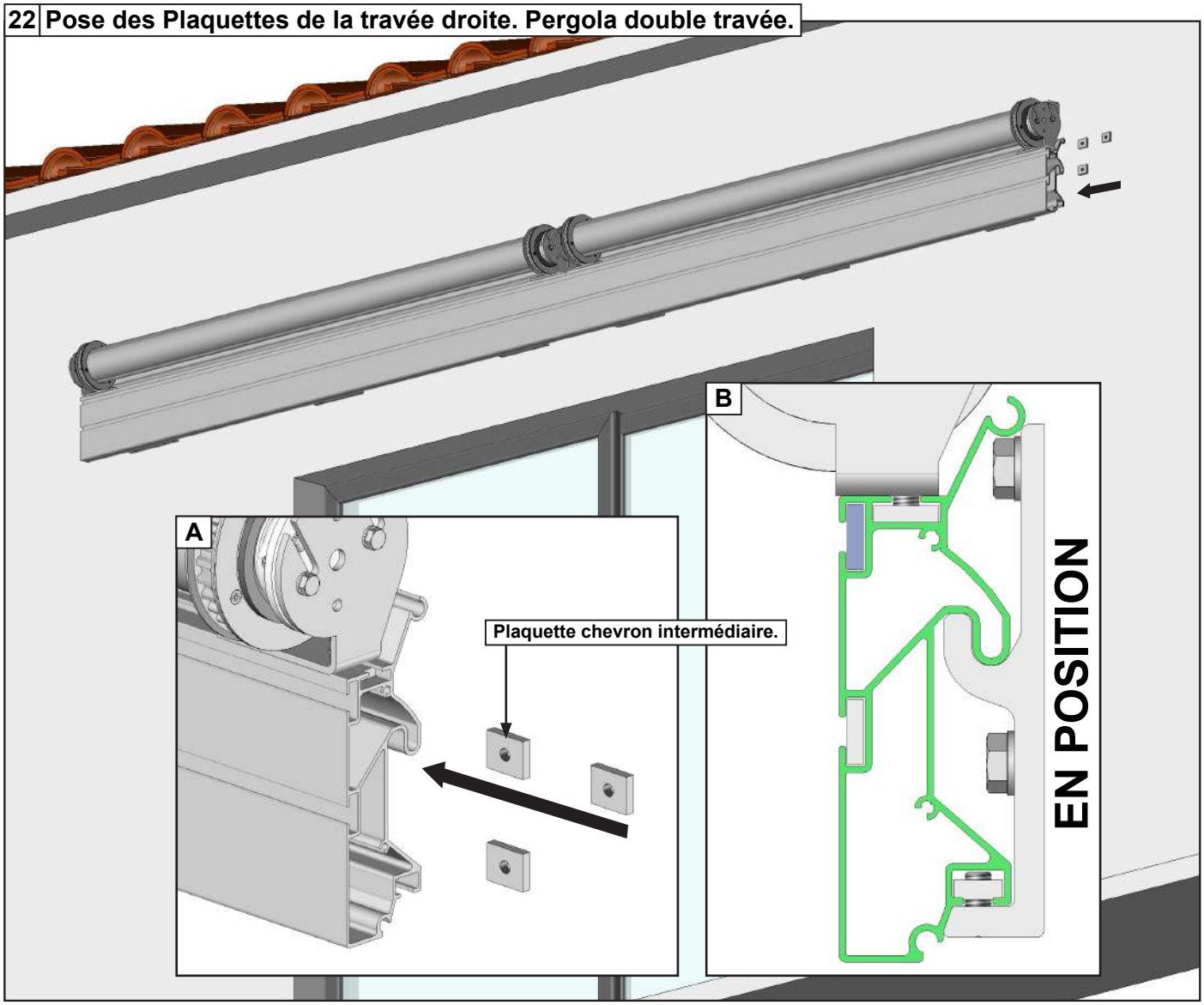

23 **Glissez les profils de la 1ère Travée.**

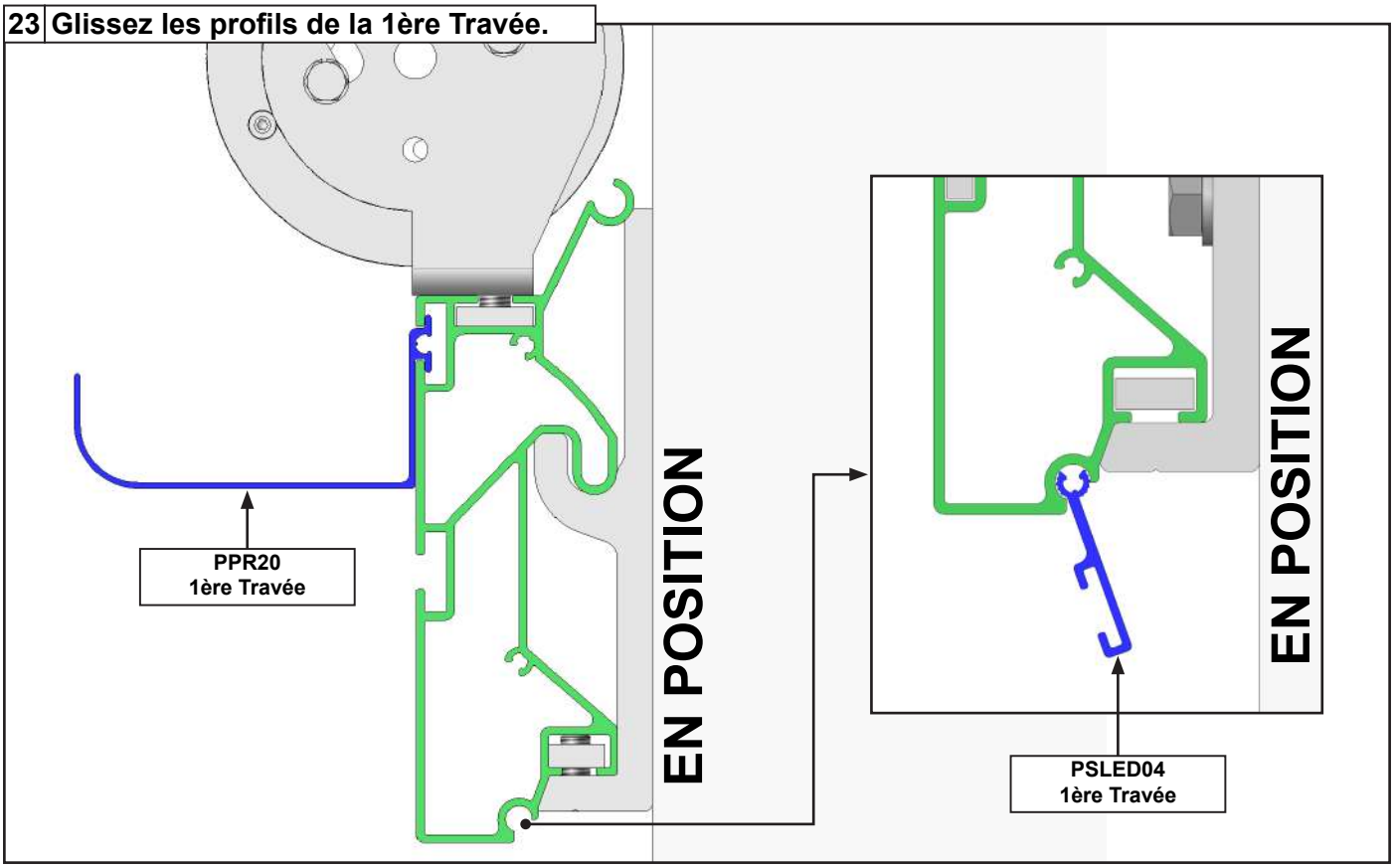

24 **Réaliser les assemblages des cadres latéraux et intermédiaires. Se référer page 13.**

25 **Assemblage du cadre de la travée de droite. Pergola double travée.**

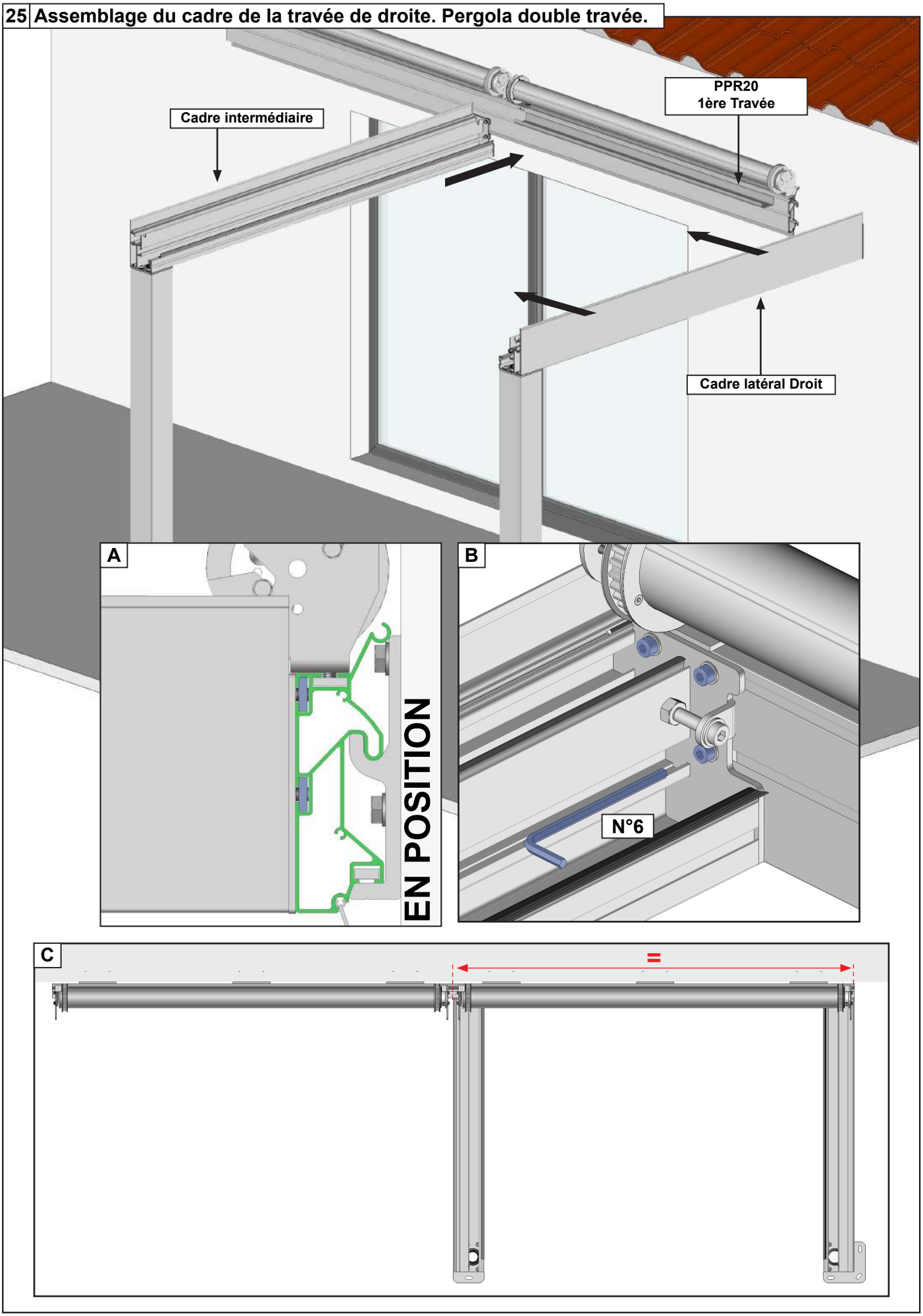

26 Assemblage du cadre de la travée de droite. Pergola double travée.

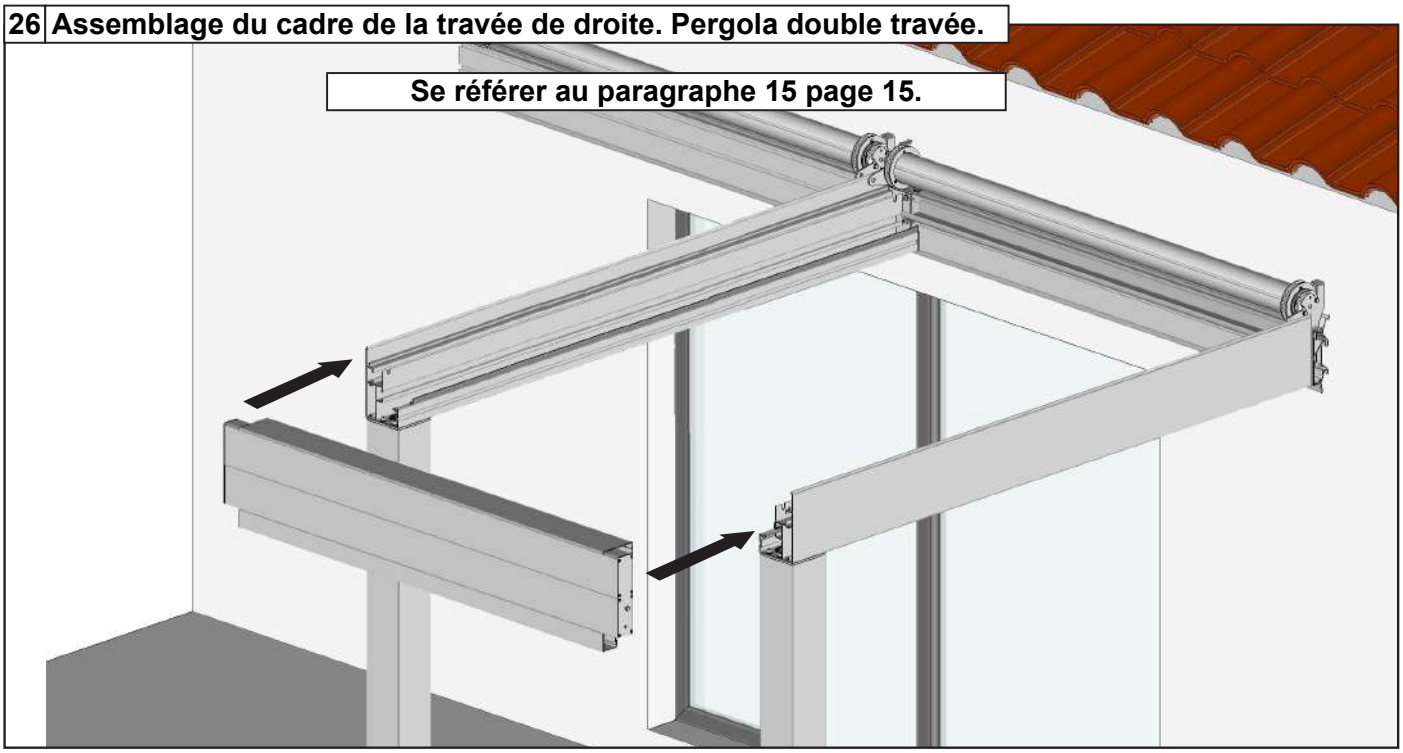

27 Répéter les opérations 22 à 26 pour la travée de gauche.

28 Contrôle de l'équerrage et Fixation au sol.

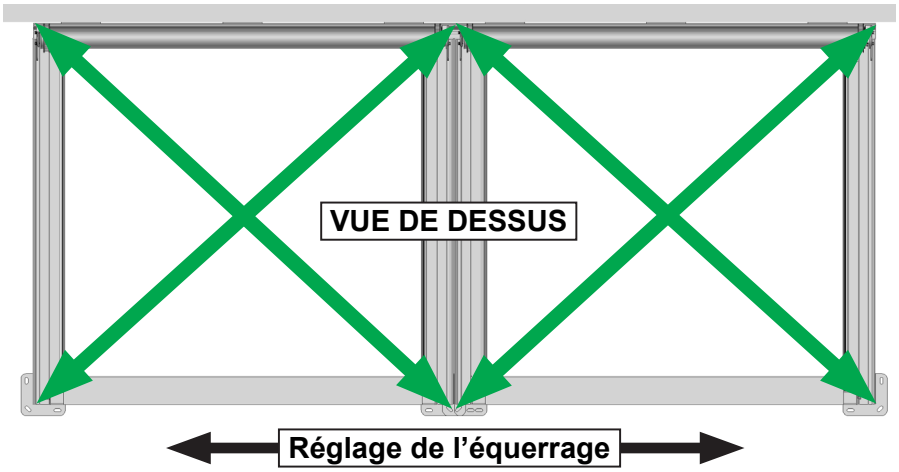

Cette étape est très importante :

Avant de poursuivre le montage de votre pergola, assurez vous que les diagonales soient égales (tolérance acceptable de 5mm) pour que le fonctionnement du système se déroule correctement.
Si les diagonales ne sont pas égales:

1 - Desserrer légèrement les chevrons.
2 - Déplacer la partie avant pour corriger les diagonales.
3 - Resserrer les chevrons.
4 - Contrôler à nouveau l'équerrage.

Fixez les platines au niveau de chaque plot béton réalisé.
Utilisez un nombre de vis égal au nombre de trous de fixation présents sur la platine.
Notre préconisation : Vis béton Ø8mm longueur 120mm minimum. Résistance à l'arrachement 500 daN par plot (500 Kg)
Dans le cas d'installation à l'aide d'un kit de scellement chimique, se référer aux instructions d'utilisation du produit utilisé.

ATTENTION,
Assurez vous de la bonne fixation des platines de fixation au sol. Risque de chute.

29 Réaliser le branchement du moteur selon l'option choisie.

Note : ce premier branchement servira au pré réglage des fins de course. La finition passage de câble sera réalisée par la suite. Pergola double travée réaliser ces opérations pour la première travée.

- OPTION INTERRUPTEUR : Se référer aux instructions Paragraphe MOTORISATION - INTERRUPTEUR page 23.

- OPTION TÉLÉCOMMANDÉ : Se référer aux instructions paragraphe MOTORISATION - TÉLÉCOMMANDE page 24 - 35.

- OPTION ÉCLAIRAGE LED : Se référer à la notice livrée avec le produit.

ATTENTION, L'installation doit être conforme à la norme NFC 15-100.
Pour votre sécurité, avant toute opération d'installation et de branchement, assurez vous que le courant est bien coupé.

INTERRUPTEUR

Matériel nécessaire

- Boîte de dérivation étanche (IP54)
- Câble (A) 3G 1.5mm² (bleu, rouge, vert/jaune)
- Barrette de dérivation
- Câble (B) 3G 1.5mm² (noir, rouge, marron)

Matériel non fourni

A **Connecter les fils à l'intérieur de la boîte de dérivation étanche.**

B **Refermer la boîte de dérivation.**

C **Rétablir l'alimentation et procéder à un essai.**

Schéma de branchement électrique.

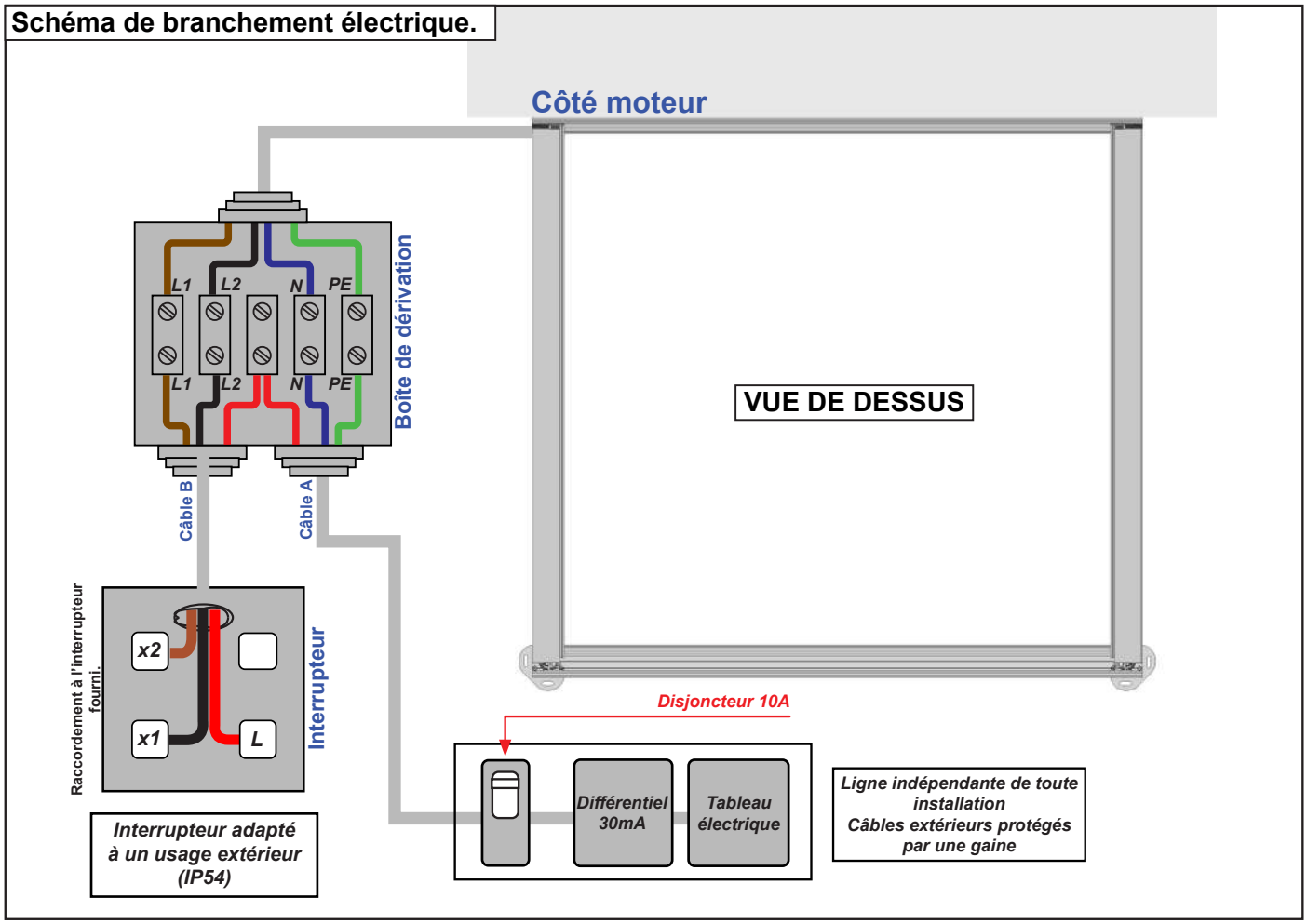

OPTION AUTOMOBSOMOT01

L'installation doit être conforme à la norme NFC15-100

ATTENTION

Pour votre sécurité, avant toutes opérations d'installation et de branchement, assurez-vous que le courant est bien coupé (ligne hors tension)
- Le branchement de la pergola doit être réalisé sur une ligne dédiée.
- Ne pas projeter d'eau sur le boîtier d'automatisme.

MISE EN GARDE

- Vous avez fait l'acquisition d'un automatisme, les opérations de branchement doivent être faites, par des personnes compétentes pour une installation conforme et engageant la garantie.
- Couper le courant avant toutes opérations de branchement ou de manipulation de l'automatisme.
- Ne laisser pas les enfants jouer avec les dispositifs de commandes (télécommande).
- Vérifier fréquemment l'installation pour déceler tout mauvais équilibrage ou tout signe d'usure.
- N'utiliser pas la pergola si une réparation ou un réglage est nécessaire.

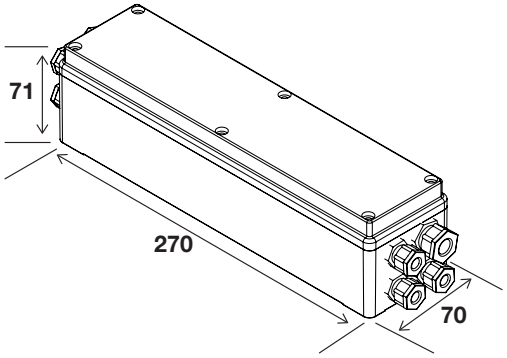

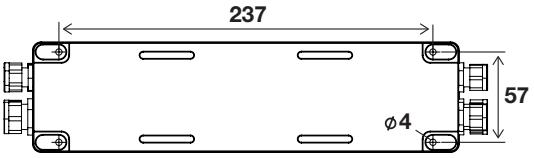

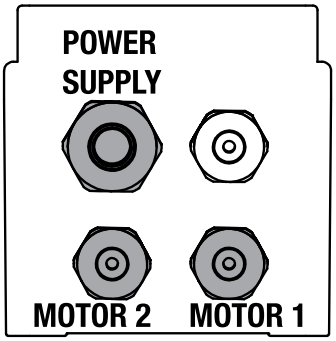

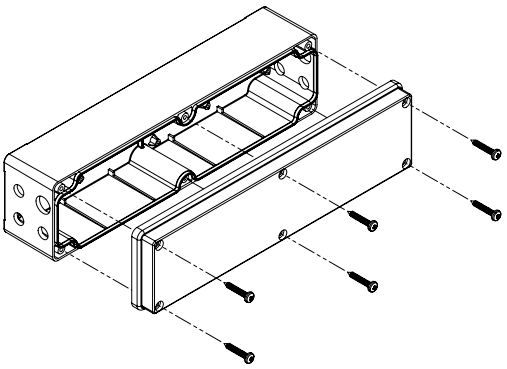

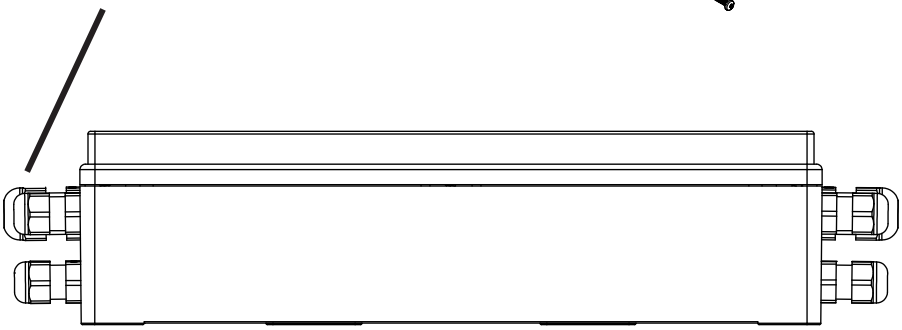

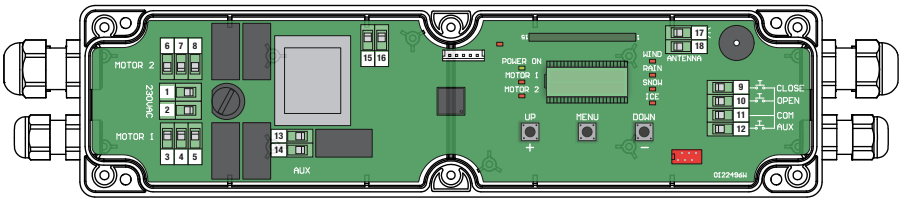

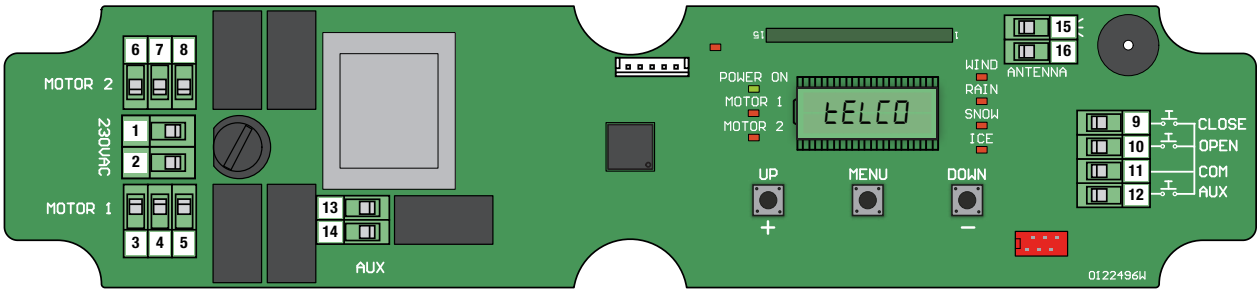

1. Terminal pour entrée alimentation carte (Valim)
2. Terminal pour sortie MOTEUR 1
3. Terminal pour sortie MOTEUR 2
4. Terminal pour entrée de commandes câblées
5. Terminal pour sortie AUX
6. Touches pour programmation de l'unité
7. Display
8. LED de surveillance de l'alimentation et du moteur
9. LED de surveillance des événements météorologiques
10. LED Radio
11. Module pour la communication radio
12. Terminal pour connexion d'antenne
13. FUSE - Protection de ligne et moteurs **(T 10A)**
14. Buzzer pour signaux sonores
15. Port pour communication UART

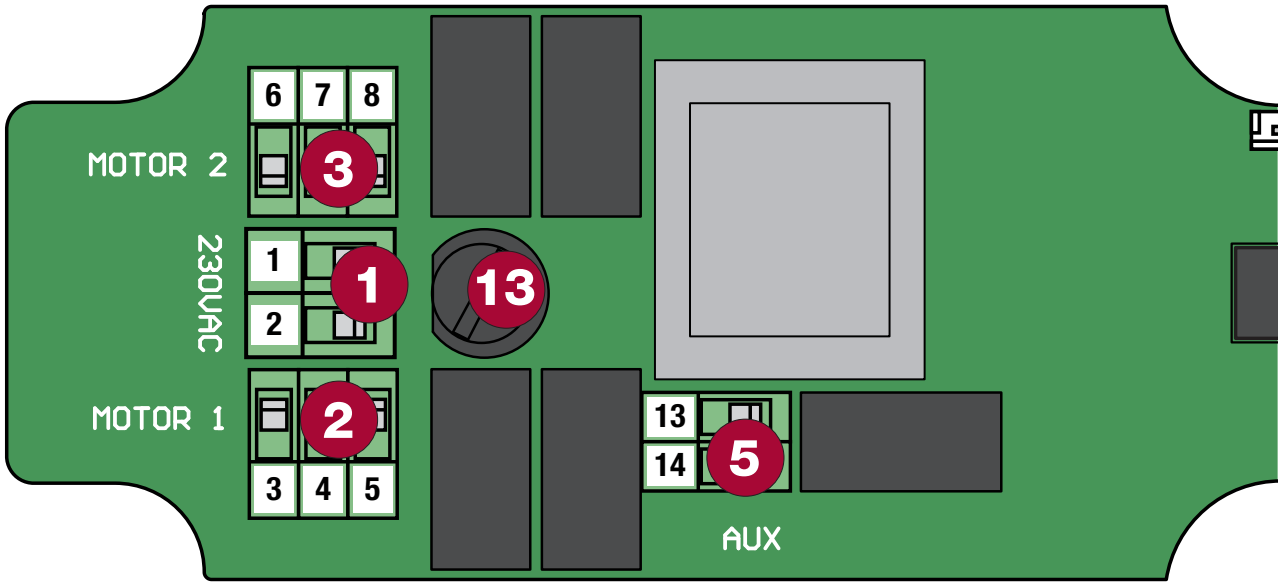

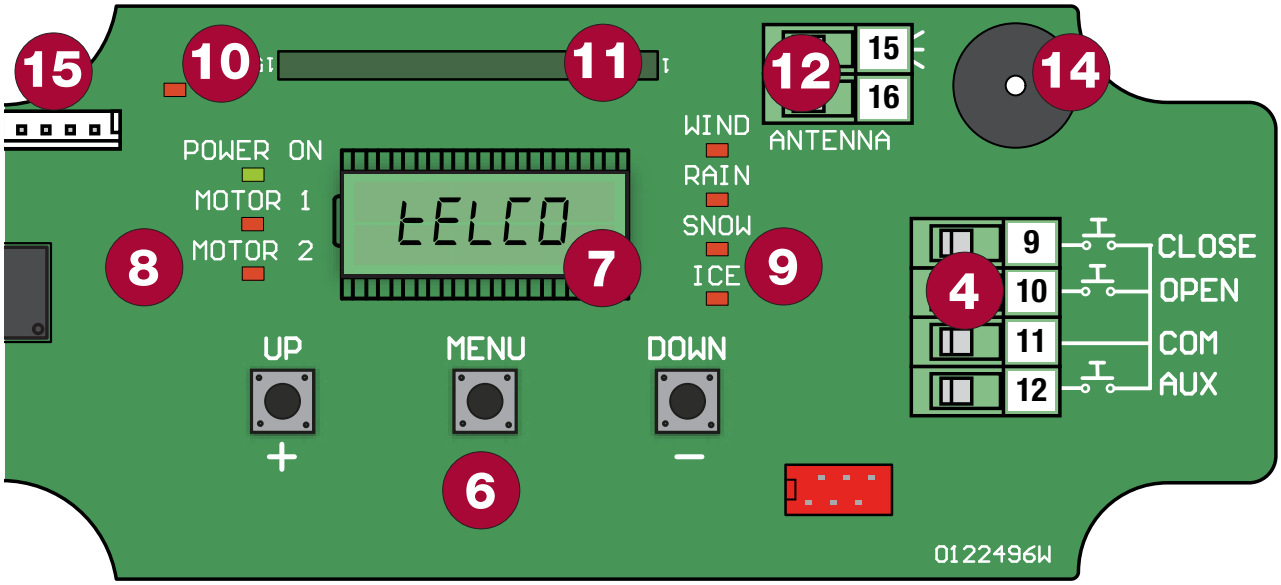

Câblage.

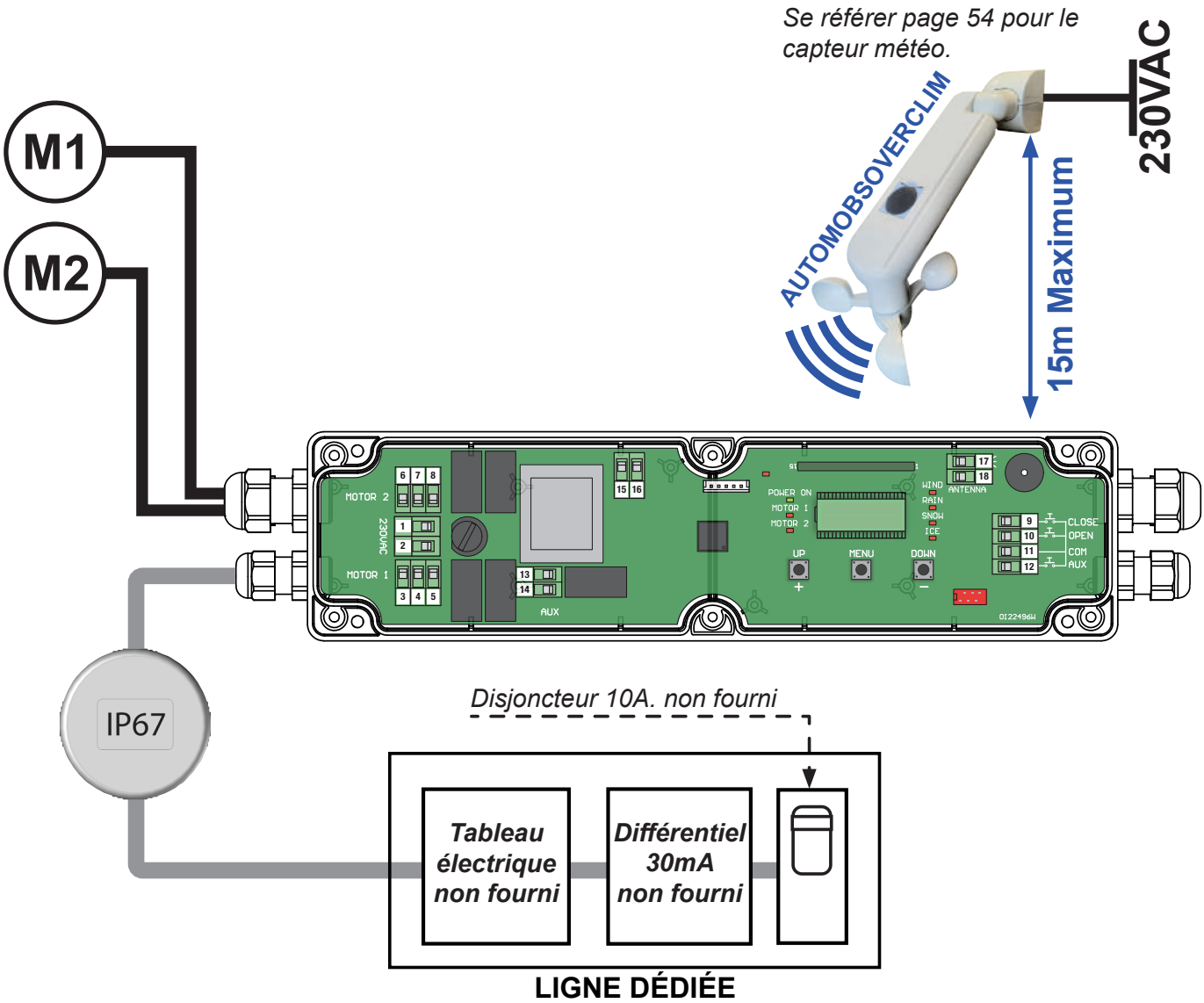

DANGER	
• Préparer la connexion de mise à la terre des moteurs tubulaires à l'installation. **Le non-respect de ces instructions peut entraîner la mort ou des blessures graves.**	⚠

AVERTISSEMENT	
• Selon la direction de montage du moteur, le sens de déplacement par rapport à la commande reçue peut être incorrect. Si nécessaire, inverser la position des câbles de couleur NOIR et MARRON. • En mode de fonctionnement MOTEUR UNIQUE, la seule sortie active est celle du MOTEUR 1. **Le non-respect de ces instructions peut entraîner un mauvais fonctionnement de l'automatisme.**	⚠

# BORNE	FONCTION	DESCRIPTION
3	DESCENTE (noir)	Connecter au moteur installé sur la PERGOLA 1.
4	COMMUNE (bleu)	
5	MONTÉE (brun)	
6	MONTÉE (brun)	Connecter au moteur installé sur la PERGOLA 2. **Cette sortie est active seulement si MCONF = INDEP.**
7	COMMUNE (bleu)	
8	DESCENTE (noir)	

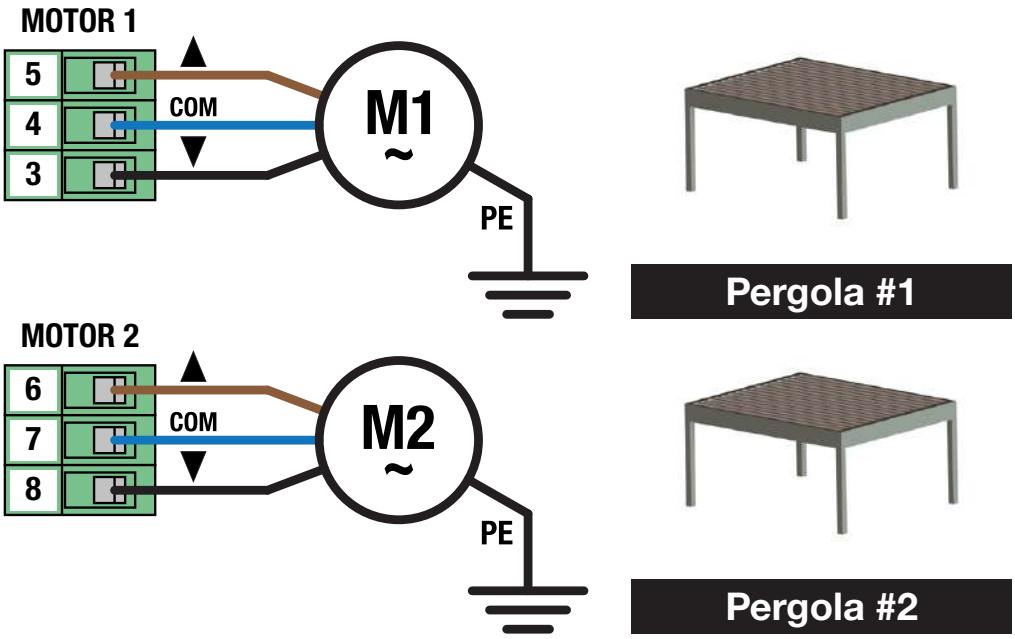

# BORNE	FONCTION	DESCRIPTION
1	**L** - Câble de phase	Branchez l'alimentation du réseau de distribution (Valim).
2	**N** - Câble neutre	

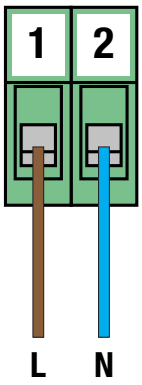

AVERTISSEMENT	
• La portée maximale peut varier considérablement en présence de pièces métalliques, en présence d'écrans entre l'émetteur et le panneau de commande ou en présence d'autres dispositifs qui communiquent à la même fréquence radio.	

# BORNE	FONCTION	DESCRIPTION
15	Câble d'antenne	Brancher un câble de type RG58
16	Écran de l'antenne	

La carte est livrée avec une antenne standard déjà connectée.

CONSEILS D'INSTALLATION	
La LED RADIO présente sur la carte, permet d'avoir une réponse visuelle de la quantité de perturbations radio présentes dans les environs de l'automatisation. Plus la dégradation du signal est élevé, plus la LED clignotera.	
Dans les installations sensibles, il est conseillé d'installer une antenne à 433Mhz. Installez l'antenne externe et ses câbles dans un endroit protégé des dommages et/ou des vibrations, où il n'y a pas d'obstacles entre les émetteurs et l'antenne.	

PROGRAMMATION

1 - Première installation.

DANGER	
Les opérations décrites dans ce chapitre pour finaliser l'installation doivent être effectuées en présence de tension, elles ne doivent donc être effectuées que par du personnel expérimenté, qualifié et en prenant toutes les précautions nécessaires pour assurer l'exécution en toute sécurité. Vérifiez que la zone de manœuvre est libre de tout obstacle.	⚠

Une fois les connexions électriques terminées, procéder à la mise en service.

Mettez sous tension la centrale et vérifiez que le voyant POWER ON est allumé et que la carte affiche deux paires de segments. Le couple de gauche fait référence au MOTEUR 1, tandis que le couple de droite fait référence au MOTEUR 2

Dans cet état, aucun mouvement ne peut être effectué et il est nécessaire de procéder à la configuration du mode d'utilisation des moteurs.

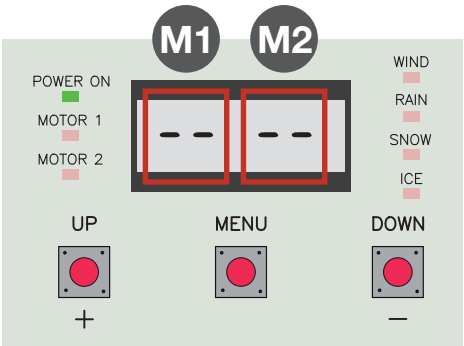

1.1 - Interface utilisateur.

La carte dispose d'un écran LCD à 5 chiffres et 7 LED qui permettent de connaître en temps réel l'état de la pergola, la position des moteurs, la présence d'événements atmosphériques qui déterminent une manipulation automatique et les erreurs ou dysfonctionnements.

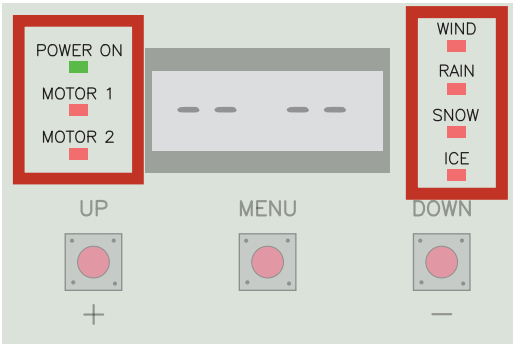

TABLEAU 2 - Description du comportement des LED

LED	CONDITION	DESCRIPTION
POWER ON	ON	Le contrôleur est activé
	OFF	Le contrôleur est éteint
MOTOR1 & MOTOR2	ON	Moteur activé et arrêté en position "PERGOLA OUVERT" ou "PERGOLA FERMÉE".
	OFF	Moteur désactivé, ou activé et arrêté en position intermédiaire
	CLIGNOTANT	Le moteur est en mouvement
WIND RAIN SNOW ICE	ON	Présence de l'événement météo
	OFF	Absence de l'événement météo
	CLIGNOTANT DUTY 50%	Compte à rebours pour la restauration de la fonctionnalité après un événement météo terminé
	CLIGNOTANT DUTY 10%	Alarme désactivée
	CLIGNOTANT DUTY 30% DE TOUS LES 4 LEDS	Erreur de communication avec le capteur

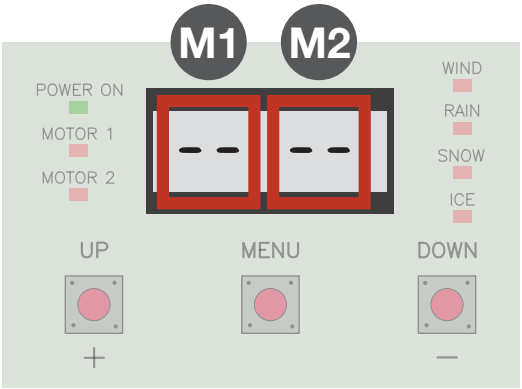

TABLEAU 3 - Messages affichés sur l'écran

DISPLAY	DESCRIPTION
--	Moteur non configuré
CL	Moteur arrêté en position de "PERGOLA FERMÉE".
OP	Moteur arrêté en position de "PERGOLA OUVERT".
SO	Mouvement d'ouverture arrêté par une commande utilisateur
SC	Mouvement de fermeture arrêté par une commande utilisateur
mO	Moteur en mouvement dans le sens de l'ouverture
mC	Moteur en mouvement dans le sens de fermeture
rLrn1	Procédure d'apprentissage de la télécommande associée au canal 1
rLrn2	Procédure d'apprentissage de la télécommande associée au canal 2
rdEL1	Procédure de suppression de la télécommande associée au canal 1
rdEL2	Procédure de suppression de la télécommande associée au canal 2
SLrn	Procédure d'apprentissage du capteur météo
toUt	Procédure d'apprentissage radio interrompue pour TIME-OUT
FoUnd	Appareil radio déjà appris
donE	Procédure terminée avec succès
S ingL	Une pergola à moteur unique
I ndEP	Deux pergolas indépendantes à moteur unique

1.2 - Fonction des touches de programmation.

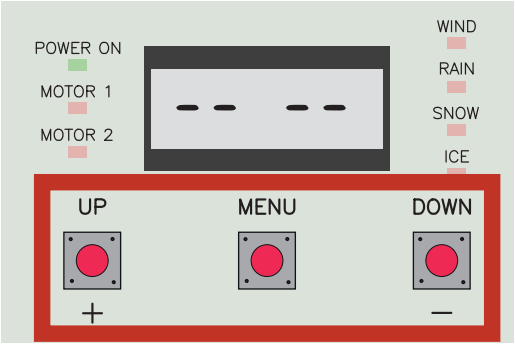

1. Touche UP

La touche UP permet d'effectuer les opérations suivantes :

- Démarrer et terminer la procédure d'apprentissage des transmetteurs relatifs à la commande du MOTEUR 1.
- Démarrer et terminer la procédure de suppression des émetteurs liés à la commande du MOTEUR 1.
- Naviguer dans les éléments de menu.
- Augmenter une valeur.
- Déplacer les moteurs dans la direction d'ouverture et en mode HOMME PRÉSENT, si vous êtes dans le menu de mouvement manuel.

2. Touche MENU

La touche MENU permet d'effectuer les opérations suivantes :

- Entrer et sortir des menus.
- Confirmer un choix.

3. Touche DOWN

La touche DOWN permet d'effectuer les opérations suivantes :

- Démarrer et terminer la procédure d'apprentissage des transmetteurs relatifs à la commande du MOTEUR 2.
- Démarrez et terminez la procédure de suppression des émetteurs relatifs à la commande du MOTEUR 2.
- Naviguer dans les éléments de menu.
- Diminuer une valeur.
- Déplacer les moteurs dans la direction de fermeture et en mode HOMME PRÉSENT, si vous êtes dans le menu de mouvement manuel.

4. Combinaisons de touches

En maintenant une combinaison de touches enfoncée pendant quelques secondes, vous pouvez accéder à des fonctions spécifiques. En détail :

TOUCHES	MANIÈRE	FONCTION
UP + MENU	Appuyez pendant au moins 5 sec.	Accès au menu de configuration du MOTEUR 1
DOWN + MENU	Appuyez pendant au moins 5 sec.	Accès au menu de configuration du MOTEUR 2
UP + DOWN	Pression rapide	Permet l'apprentissage du capteur météo

1.3 - Configuration du mode d'utilisation des moteurs

1.	Appuyez sur la touche MENU et maintenez-la enfoncée pendant 5 secondes. Lorsque le contrôleur affiche l'entrée MCONF, relâchez la touche.	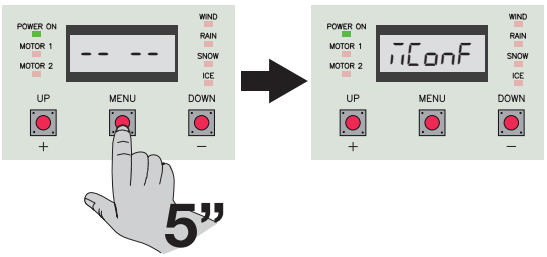
2.	Appuyez et maintenez la touche MENU enfoncée pendant 5 secondes pour entrer dans le paramètre. Lorsque le contrôleur affiche l'entrée SINGL, relâchez la touche.	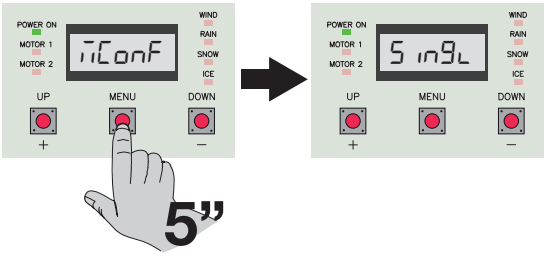
3.1	Utilisez les touches UP et DOWN pour naviguer entre les options disponibles. Si vous avez installé **UNE PERGOLA À MOTEUR UNIQUE**, confirmez l'option UNIQUE en appuyant sur la touche MENU pendant 5 secondes. Passez à l'étape 4.	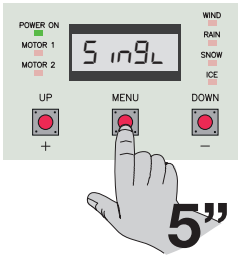
3.2	Utilisez les touches UP et DOWN pour naviguer entre les options disponibles. Si vous avez installé **DEUX PERGOLAS INDÉPENDANTES À MOTEUR UNIQUE**, confirmez l'option INDÉPENDANTES en appuyant sur la touche MENU pendant 5 secondes. Passez à l'étape 4.	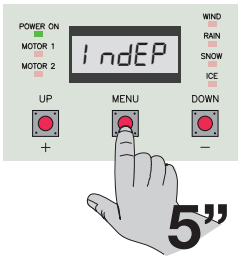
4.	Pour confirmer la configuration, l'écran affiche le mot DONE et revient à l'entrée MCONF. Appuyez brièvement sur la touche MENU une fois pour quitter et afficher l'écran personnalisé.	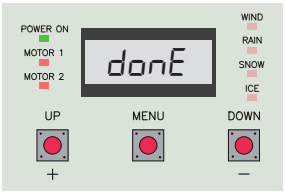

1. Mode à MOTEUR UNIQUE Dans ce mode, la centrale commande uniquement la sortie MOTEUR 1 et désactive la sortie MOTEUR 2. La LED MOTOR 1 clignote pendant le mouvement. Seul le menu de configuration du MOTEUR 1 est activé. La LED du MOTEUR 2 sera toujours éteinte et la section droite de l'affichage affichera toujours deux segments (- -).	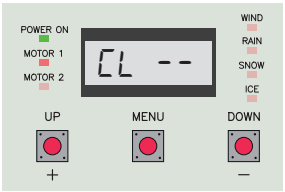
2. Mode MOTEURS INDÉPENDANTS Dans ce mode, la centrale commande les deux sorties MOTEUR 1 et MOTEUR 2 de manière totalement indépendante l'une de l'autre. La LED MOTOR 1 et 2 clignotent pendant le mouvement. Les deux menus sont activés pour la configuration des MOTEURS 1 et 2. Les deux moteurs peuvent être associés à deux canaux radio distincts.	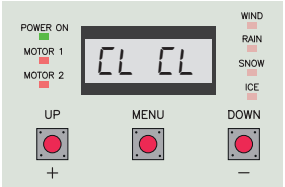

1.4 - Manipulation manuelle des moteurs

Dans cette procédure, l'unité permet d'effectuer des mouvements de test pour vérifier que le mouvement des moteurs est dans la bonne direction et que le mouvement n'est pas entravé par des blocages et des frottements mécaniques.

MOUVEMENT MANUEL DU MOTEUR 1		
1.	Appuyez sur les touches UP et MENU pendant 5 secondes. Lorsque le contrôleur affiche l'entrée M1DIR, relâchez la touche.	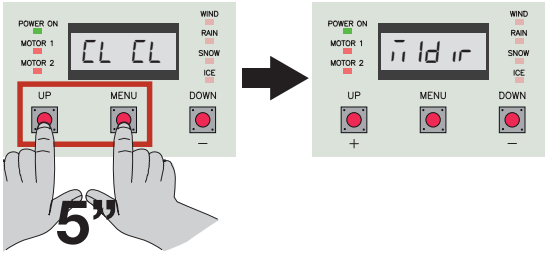
2.	Appuyez et maintenez la touche MENU enfoncée pendant 5 secondes pour entrer dans le paramètre. Lorsque l'entrée M1DIR commence à clignoter, vous pouvez utiliser les touches pour effectuer des mouvements de test.	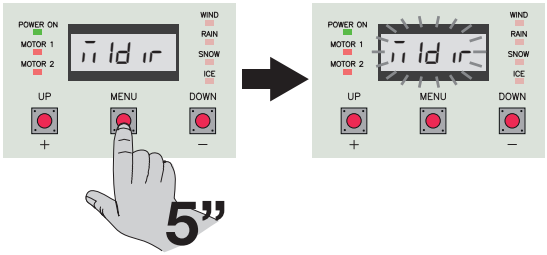
3.	Utilisez la touche **UP pour déplacer la pergola dans le sens de l'ouverture** et vérifier que les lames se déplacent dans la bonne direction. Le mouvement est effectué en **MODE HOMME-PRÉSENT** (à action maintenue) et pendant le mouvement les LED des moteurs clignotent.	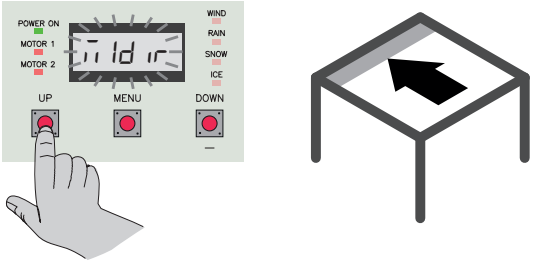
4.	Utilisez la touche **DOWN pour déplacer la pergola dans le sens de fermeture** et vérifier que les lames se déplacent dans le bon sens. Le mouvement est effectué en **MODE HOMME-PRÉSENT** (à action maintenue) et pendant le mouvement les LED des moteurs clignotent.	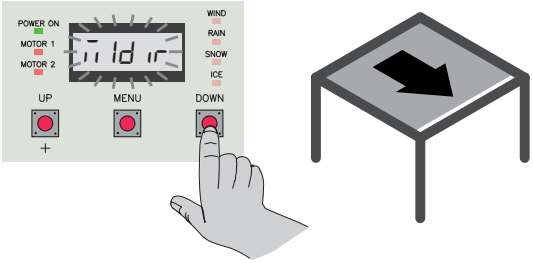
5.	Après avoir terminé les mouvements, appuyez 2 fois sur la touche MENU pour sortir.	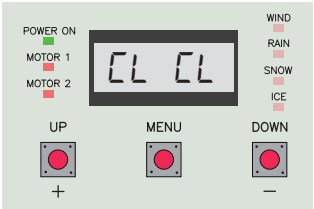

MOUVEMENT MANUEL DU MOTEUR 2		
1.	Appuyez sur les touches MENU et DOWN pendant 5 secondes. Lorsque le contrôleur affiche l'entrée M2DIR, relâchez la touche.	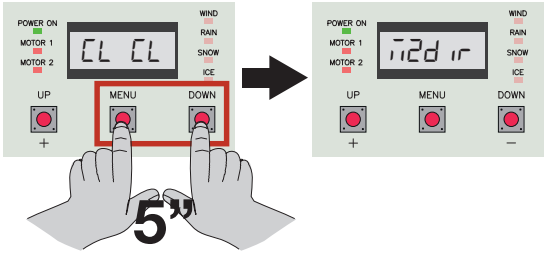
2.	Appuyez et maintenez la touche MENU enfoncée pendant 5 secondes pour entrer dans le paramètre. Lorsque l'entrée M2DIR commence à clignoter, vous pouvez utiliser les touches pour effectuer des mouvements de test.	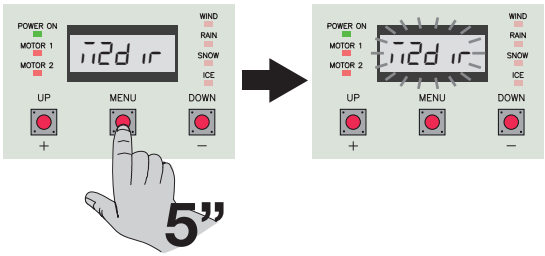
3.	Utilisez la touche **UP pour déplacer la pergola dans le sens de l'ouverture** et vérifier que les lames se déplacent dans la bonne direction. Le mouvement est effectué en **MODE HOMME-PRÉSENT** (à action maintenue) et pendant le mouvement les LED des moteurs clignotent.	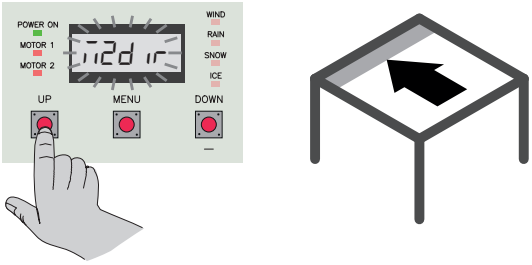
4.	Utilisez la touche **DOWN pour déplacer la pergola dans le sens de fermeture** et vérifier que les lames se déplacent dans le bon sens. Le mouvement est effectué en **MODE HOMME-PRÉSENT** (à action maintenue) et pendant le mouvement les LED des moteurs clignotent.	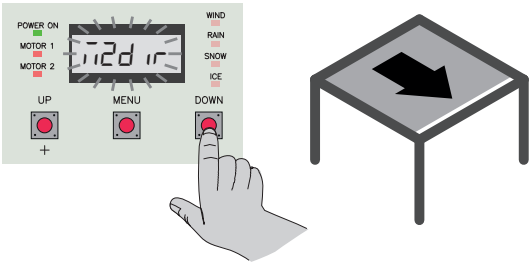
5.	Après avoir terminé les mouvements, appuyez 2 fois sur la touche MENU pour sortir.	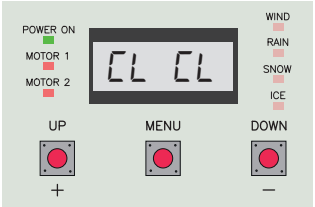

1.5 - Apprentissage de la télécommande

AVERTISSEMENT	
• La portée maximale peut varier considérablement en présence de pièces métalliques, en présence d'écrans entre l'émetteur et le panneau de commande ou en présence d'autres dispositifs qui communiquent à la même fréquence radio.	

La centrale est compatible avec les télécommandes **TELEBSOVER**, **TELEVRAM** et **TELEGATE**.
Chaque télécommande a des fonctionnalités différentes.
Pour plus d'informations sur les fonctionnalités des télécommandes, reportez-vous au manuel d'instructions de votre télécommande.

TELEBSOVER

Émetteur avancé avec écran graphique LCD pour le contrôle des pergolas bioclimatiques, il peut contrôler :
- Jusqu'à 2 systèmes PERGOLA indépendants (1 ou 2 moteurs)
- Jusqu'à 4 systèmes d'éclairage indépendants
- Jusqu'à 4 écrans de fermeture latéraux indépendants
- Jusqu'à 2 systèmes de chauffage

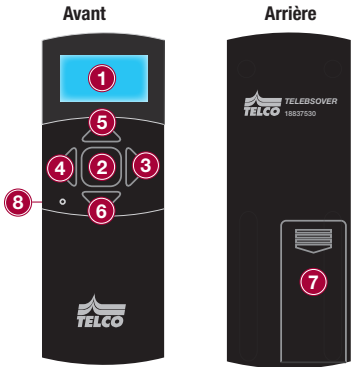

1	Ecran LCD graphique à rétroéclairage contrôlé	5	Bouton UP
2	Bouton Entrée / Transmission	6	Bouton DOWN
3	Bouton Droite	7	Logement de batterie 2xpiles alcalines 1.5W Non rechargeable
4	Bouton Gauche	8	Bouton caché

Navigation du menu principal.

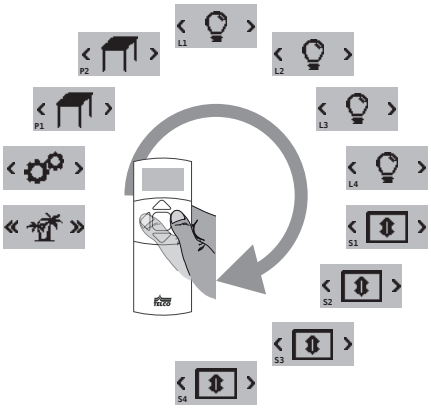

Canal Pergola P1 ou P2

Canal LED L1 ou L2

Mode manuel Pergola

Ouverture lame 100%

Éclairage 100%

Mode manuel Éclairage

Ouverture lame 66%

Éclairage 66%

Sortie Menu

Ouverture lame 33%

Éclairage 33%

Paramètre
Voir notice livrée avec la télécommande

Ouverture lame 0%

Éclairage 0%

Scène
Voir notice livrée avec la télécommande

TELEVR-05NC

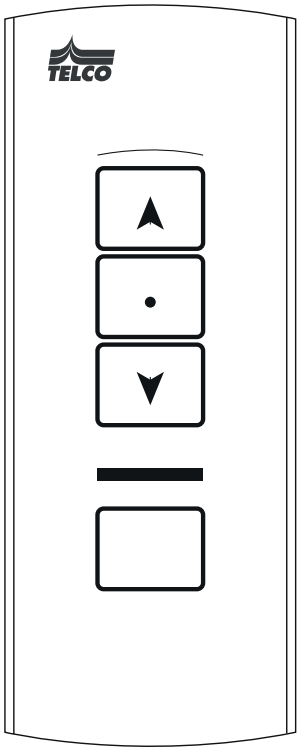

L'émetteur TELEVRAM permet de :

DÉPLACER LES LAMES DE LA PERGOLA À L'AIDE DES TOUCHES DIRECTIONNELLES
Le comportement de cette fonctionnalité est lié à la configuration du paramètre RMODE.

▲	OUVRIR
•	ARRÊTER
▼	FERMER

CANAL 1 Utiliser pour le contrôle du MOTEUR 1		
1.	Appuyez une fois sur la touche UP. Le contrôleur affiche la voix RLRN1 et commence à émettre un son de manière répétée indiquant l'activation de l'apprentissage sur le CANAL 1.	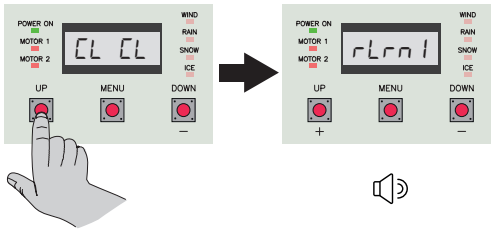
2.	Choisir le canal P « Pergola » Transmettre avec la touche centrale de la télécommande TELEBSOVER. Le contrôleur émet 2 sons suivis de 2 autres sons et affiche DONE pour confirmer que l'apprentissage a été effectué avec succès.	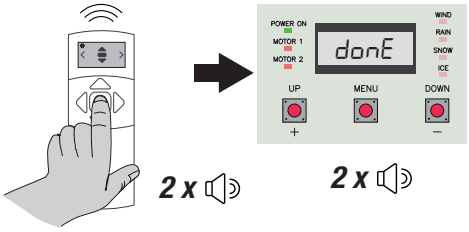

CANAL 2 Utiliser pour le contrôle du MOTEUR 2		
1.	Appuyez une fois sur la touche DOWN. Le contrôleur affiche la voix RLRN2 et commence à émettre un son de manière répétée indiquant l'activation de l'apprentissage sur le CANAL 2.	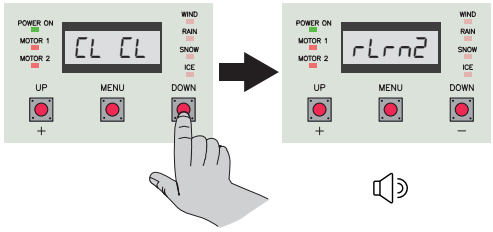
2.	Transmettre avec la touche centrale de la télécommande TELEBSOVER. Le contrôleur émet 2 sons suivis de 2 autres sons et affiche DONE pour confirmer que l'apprentissage a été effectué avec succès.	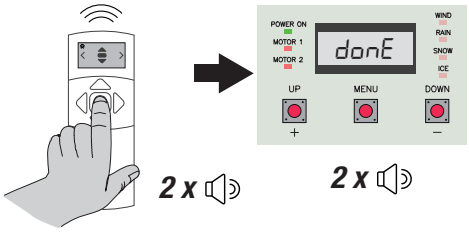

OPTION ÉCLAIRAGE LED

Seulement la pose des rubans de LED, le branchement et la programmation du moteur seront réalisés. Le branchement des rubans de LED sera effectué par la suite.

ATTENTION : Les rubans de LED ont un pas de coupe de 17cm. Adapter la longueur du ruban à la longueur des profils.

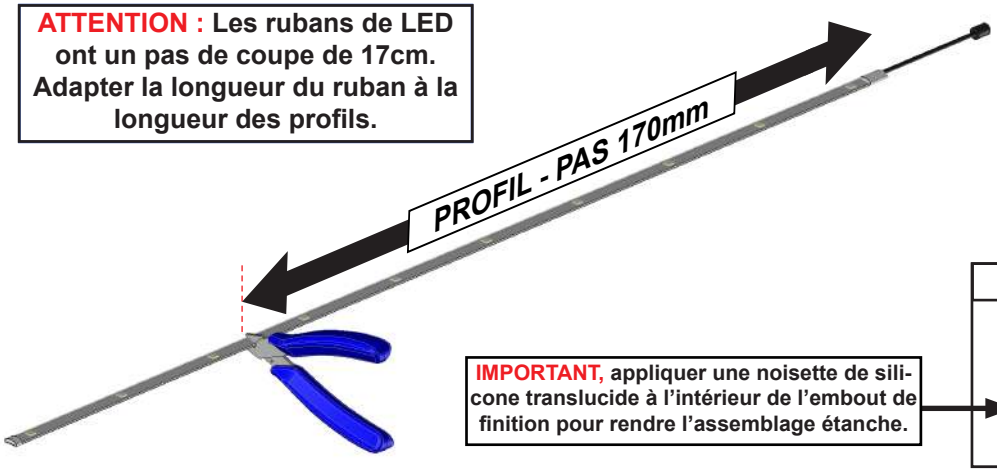

Marqueur de coupe

Finition de la coupe

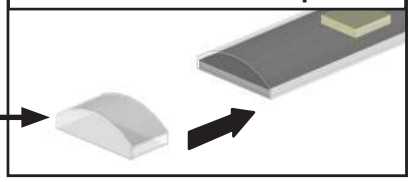

IMPORTANT, appliquer une noisette de silicone translucide à l'intérieur de l'embout de finition pour rendre l'assemblage étanche.

Simple travée.

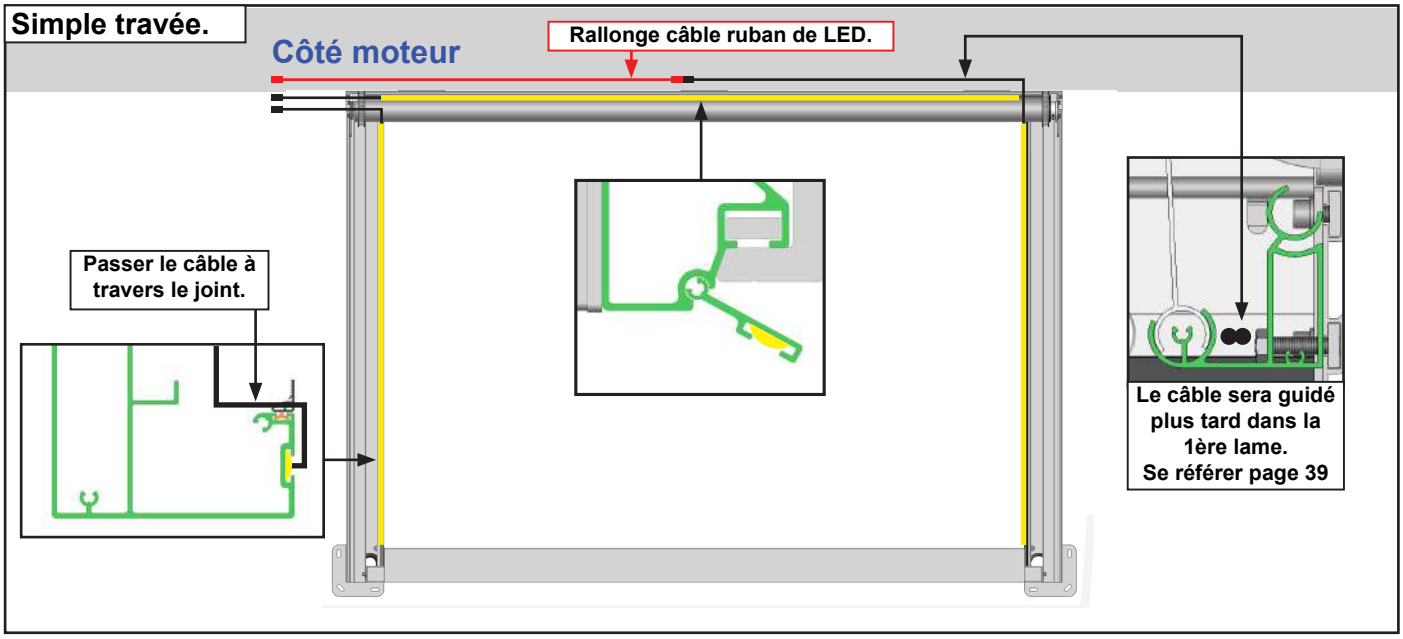

Double travée.

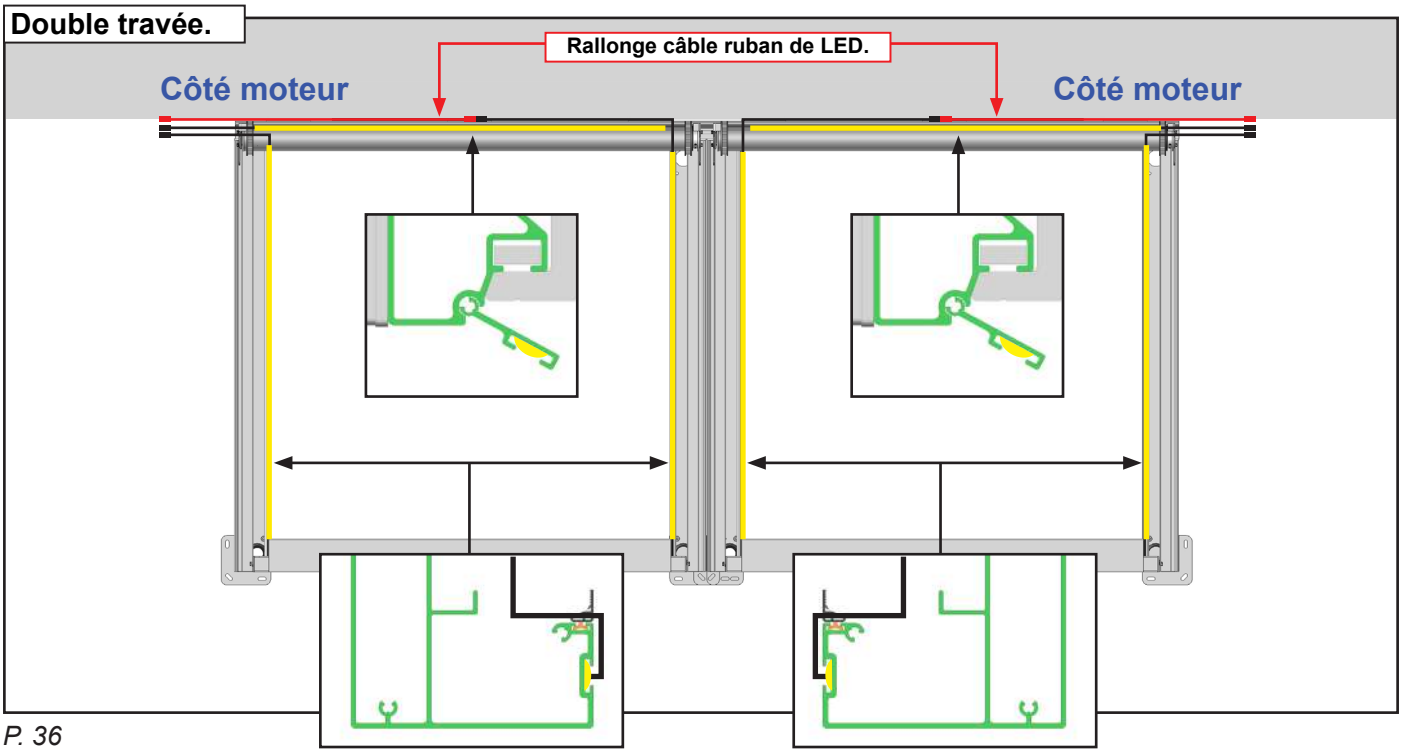

30 Pose de la première lame.

Pergolas doubles travées, réaliser les opérations qui suivent jusqu'à l'opération 28, puis passer à la seconde travée.

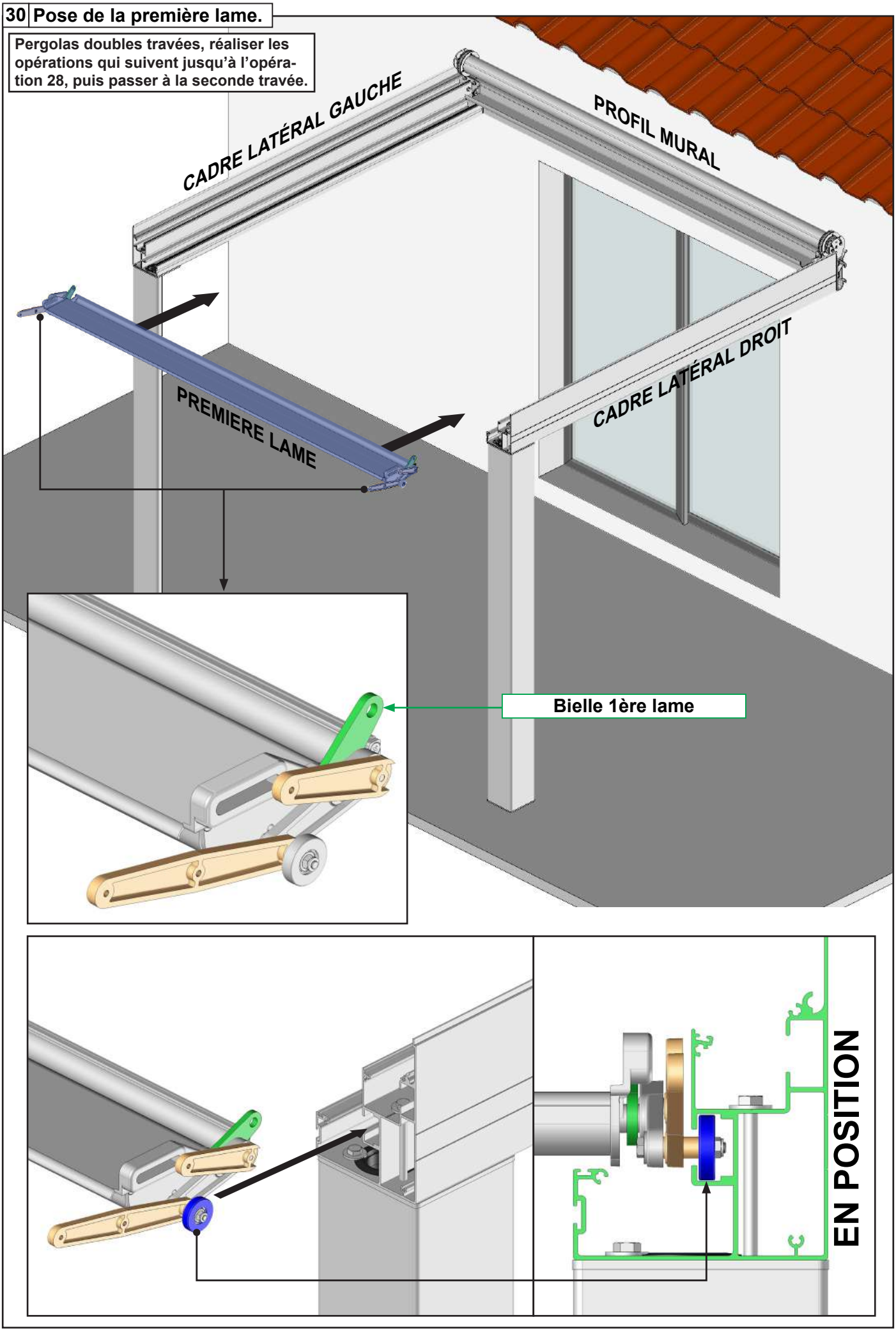

31 **Verrouillage de la première lame.**

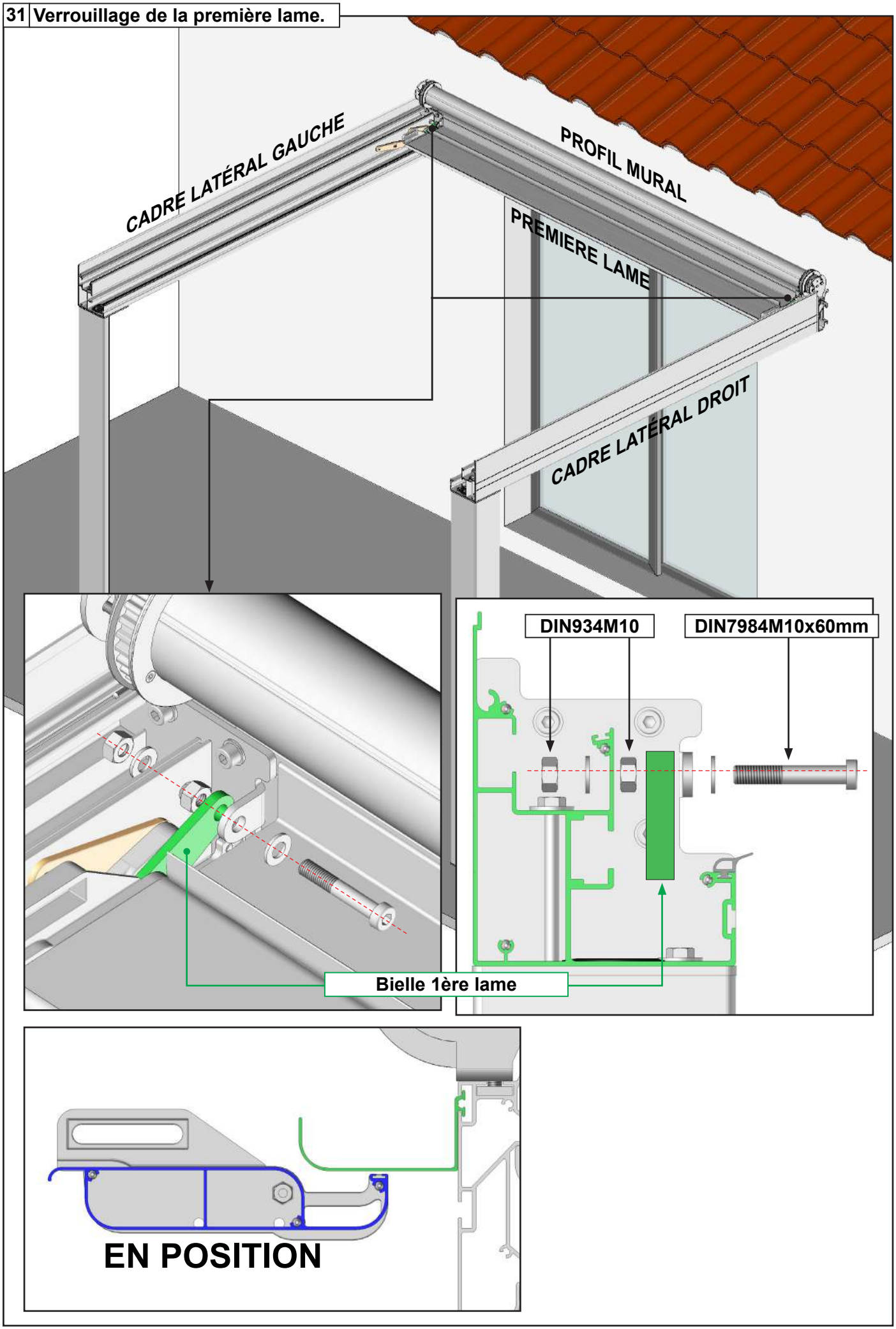

32 Pose de la première lame intermédiaire.

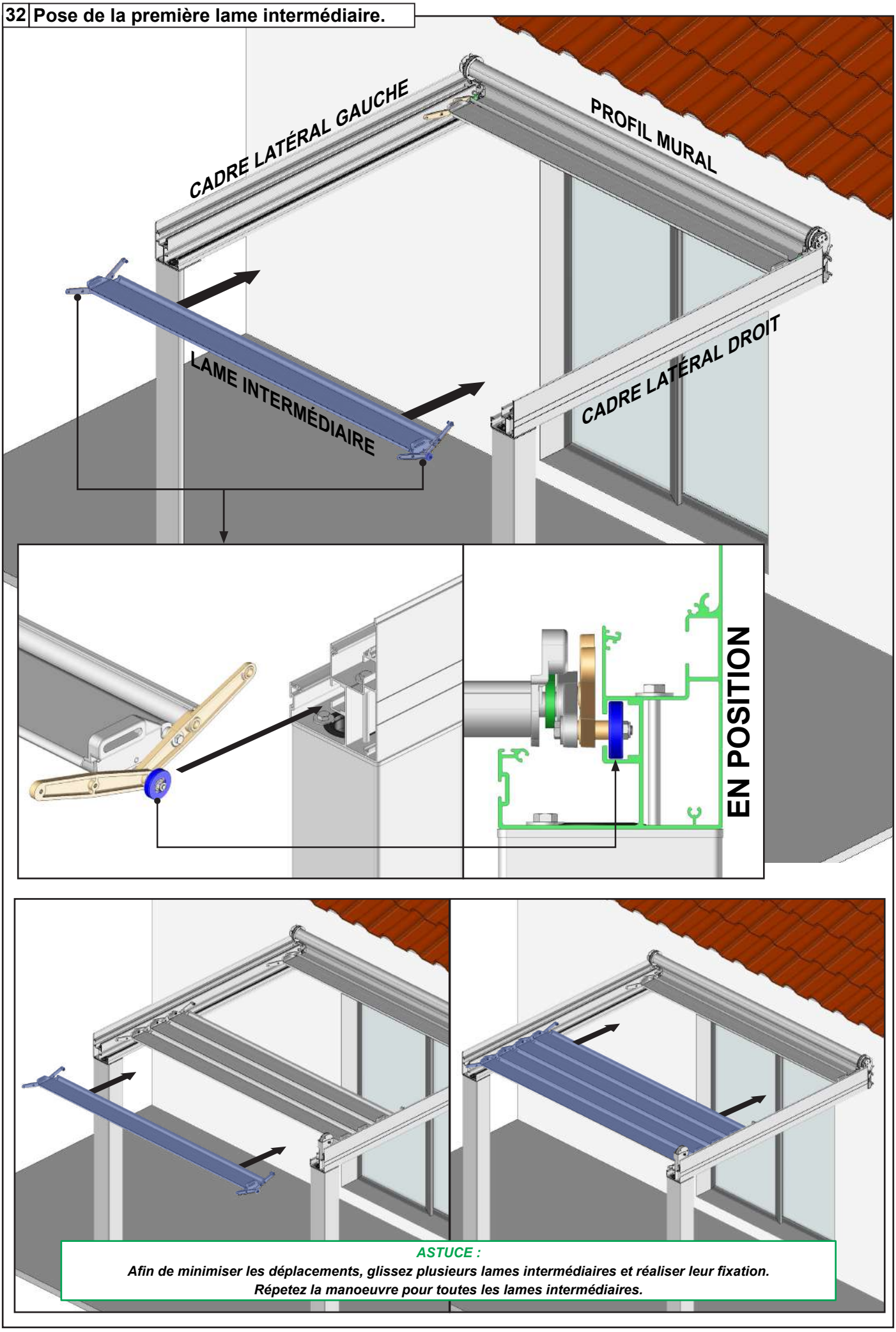

ASTUCE :

Afin de minimiser les déplacements, glissez plusieurs lames intermédiaires et réaliser leur fixation.
Répetez la manoeuvre pour toutes les lames intermédiaires.

33 Verrouillage des lames intermédiaires.

ATTENTION
Ne pas utiliser de visseuse électrique.

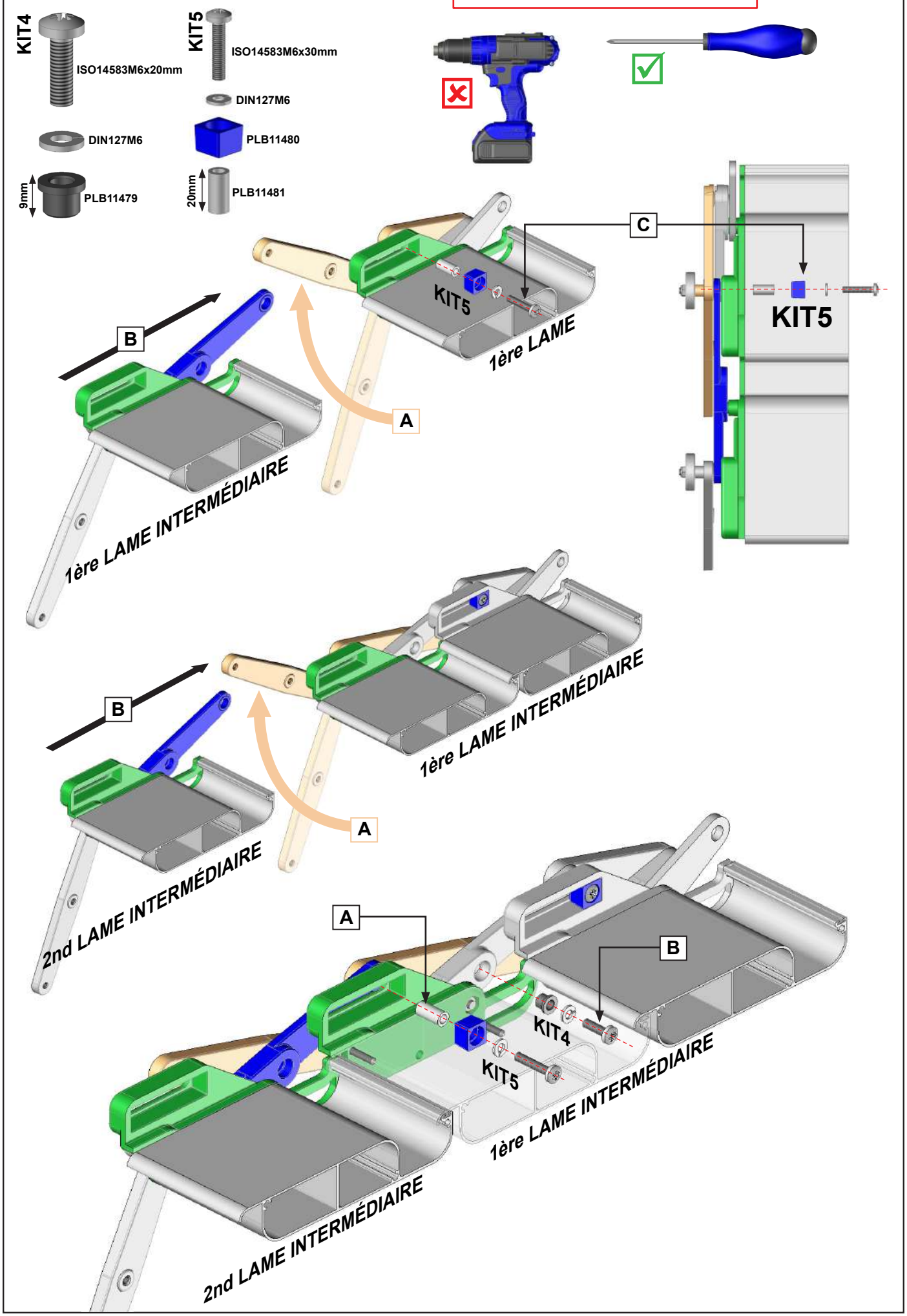

34 Pose de la dernière lame.

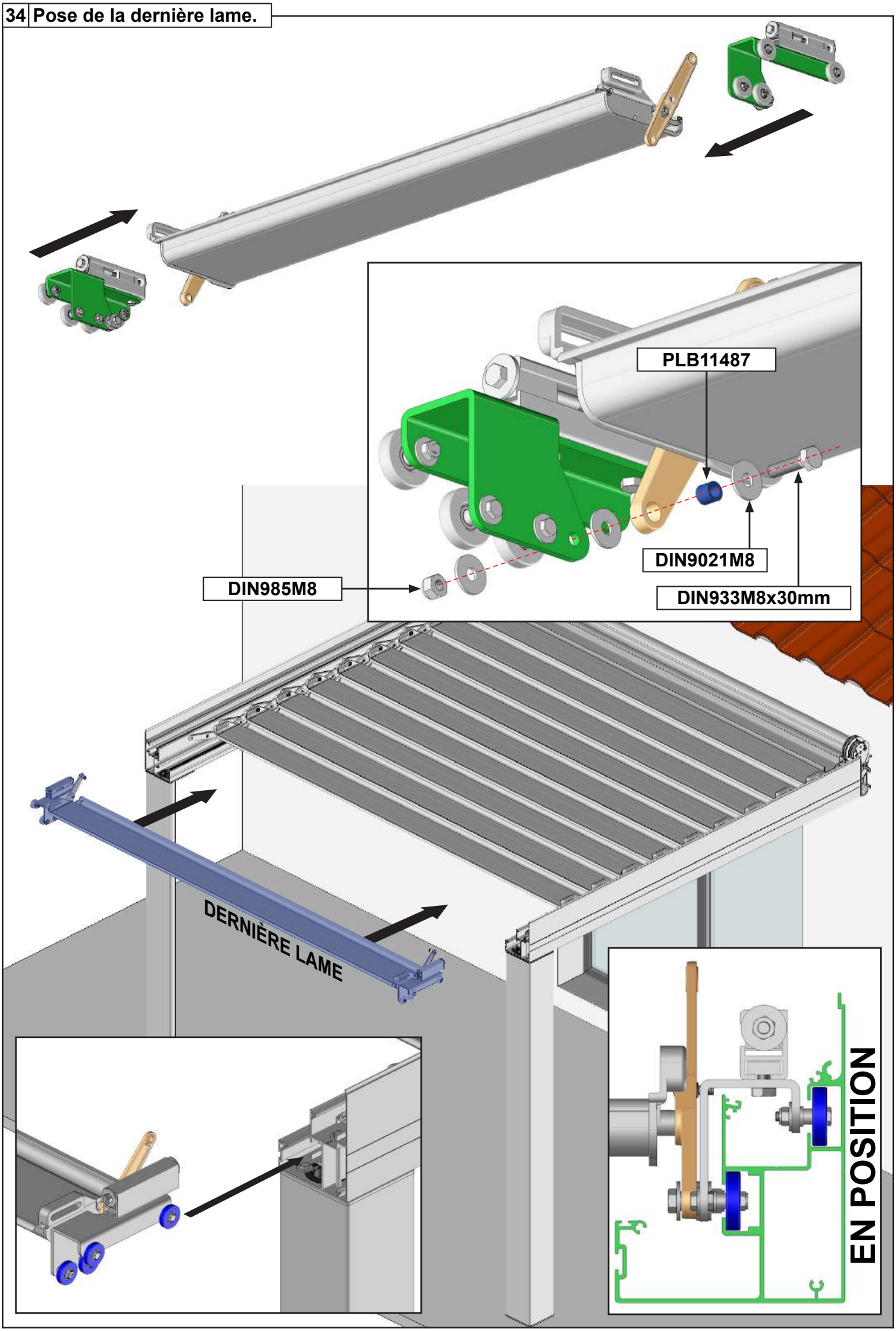

35 Verrouillage de la seconde lame intermédiaire.

ATTENTION
Ne pas utiliser de visseuse électrique.

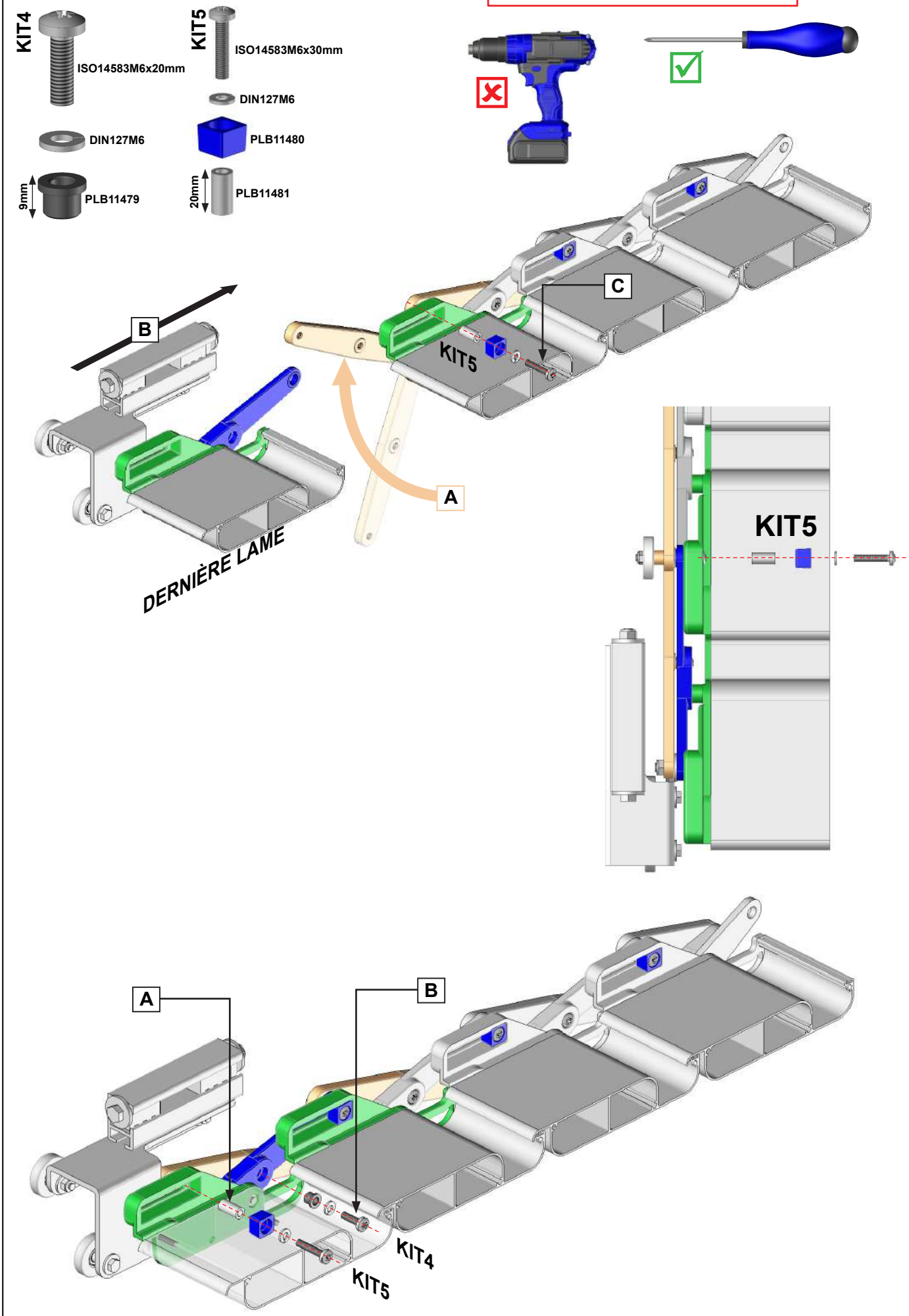

36 Pose des poulies de renvoi.

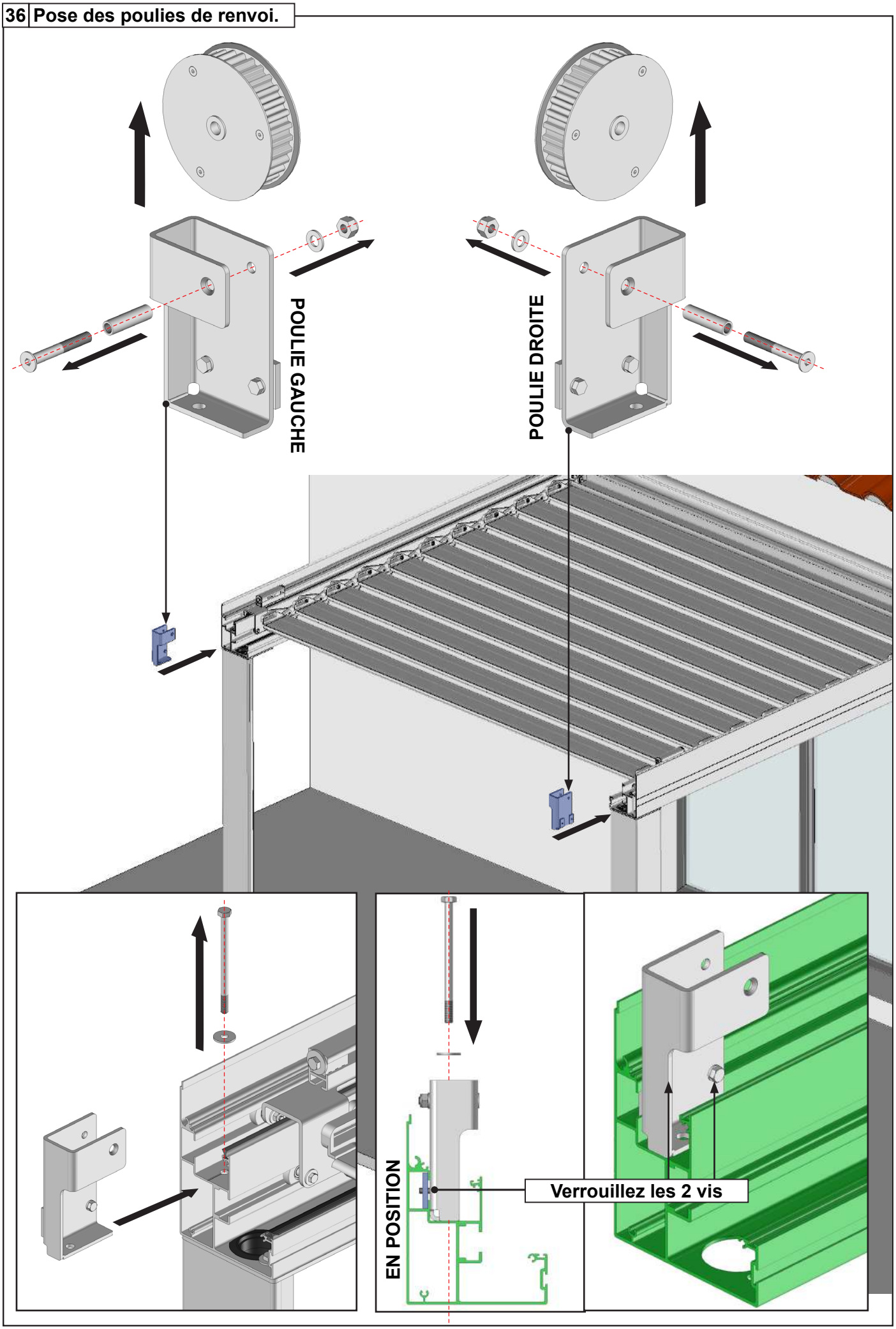

37 Pose de la courroie.

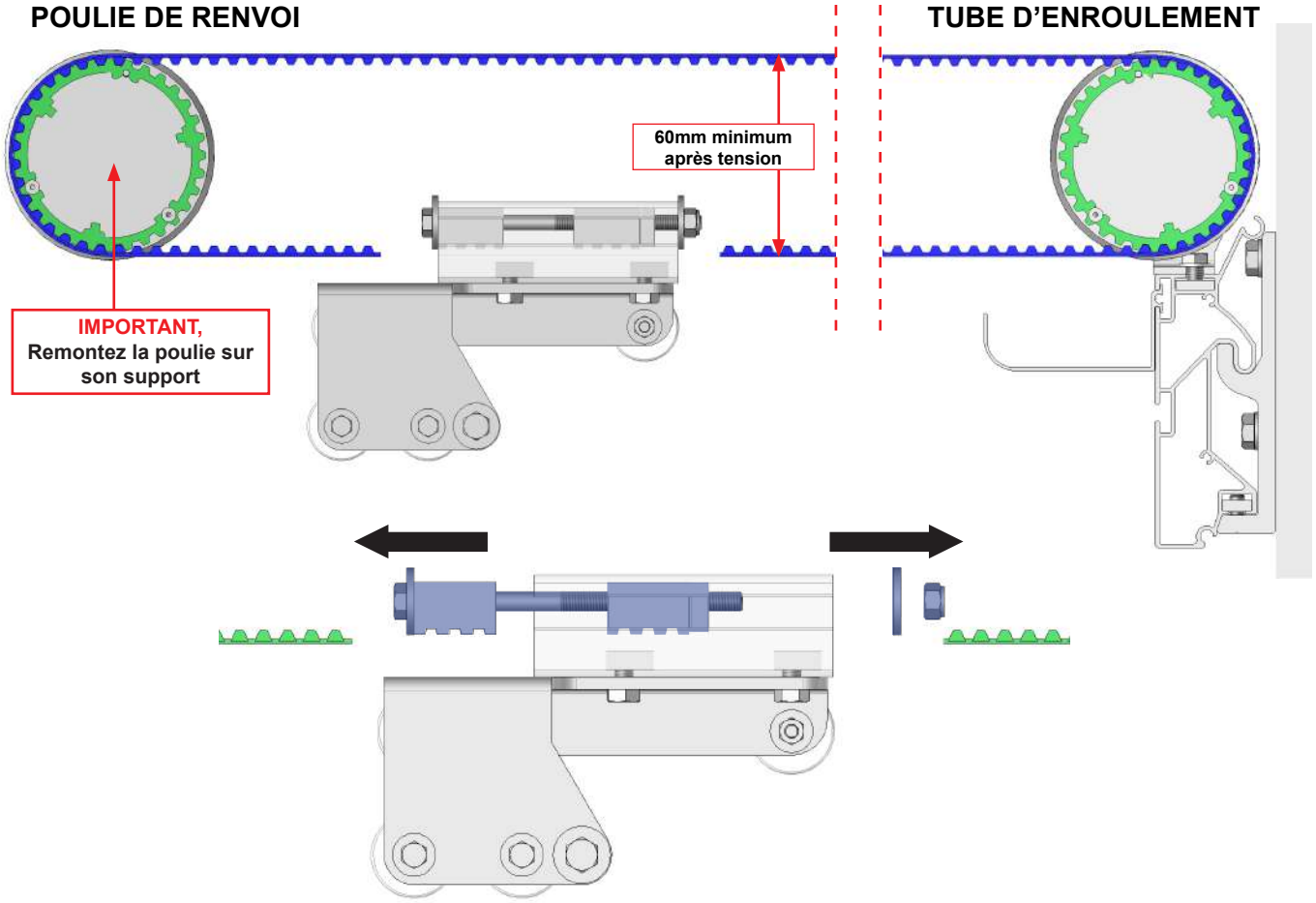

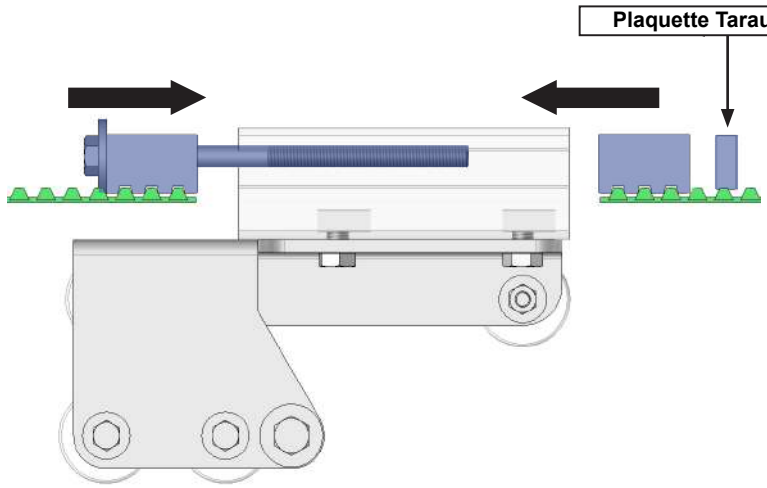

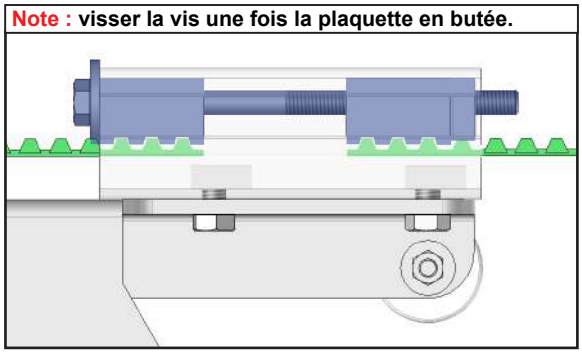

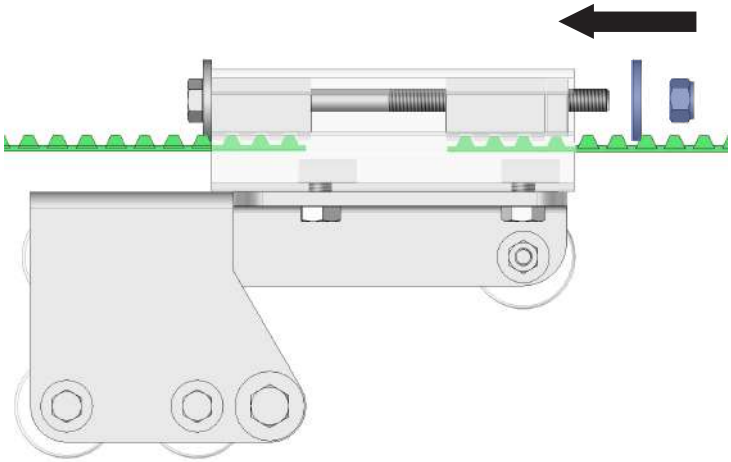

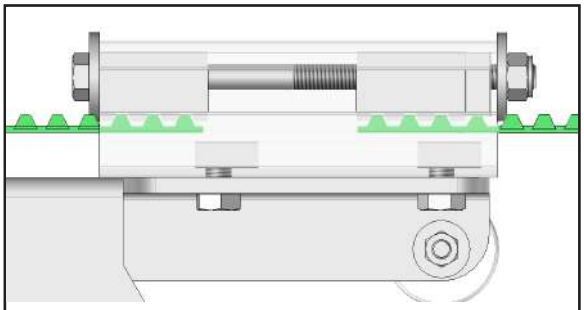

IMPORTANT,
réaliser les mêmes opérations pour le montage de la seconde courroie. Les montages doivent être symétriques. La courroie aura tendance à se détendre moteur à l'arrêt. Phénomène normal ne jouant pas sur le bon fonctionnement du produit.

38 Réglage des fins de course.

Afin de réalisez le bon réglage, repèrez l'emplacement de votre moteur (à droite ou à gauche) et déterminez le sens d'enroulement de votre toile. Le réglage des fins de course se réalise moteur en marche. La courroie se déroule ou s'enroule de 2 cm à chaque tour de clé.

Moteur à droite

Fin de course : *Actionner la vis vers le «+» pour plus de fermeture ou d'ouverture, vers le «-» pour moins de fermeture ou d'ouverture.*
Réaliser un essai afin de valider la butée.

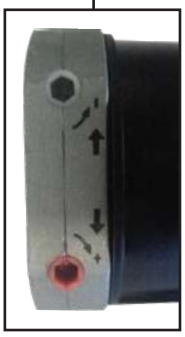

Moteur à gauche

Fin de course : *Actionner la vis vers le «+» pour plus de fermeture ou d'ouverture, vers le «-» pour moins de fermeture ou d'ouverture.*
Réaliser un essai afin de valider la butée.

IMPORTANT, actionner le moteur afin d'ouvrir les lames.

Si le moteur s'arrête avant la position désirée :

1 - Régler la fin de course ouverture depuis cette position.

Si le moteur ne s'arrête pas avant la position désirée :

1 - Arrêter manuellement l'ouverture avant la position désirée.

2 - Actionner la vis de fin course ouverture afin de réduire la fin de course jusqu'à ce que le moteur s'arrête de lui même avant la position désirée.

3 - Régler la fin de course ouverture depuis cette position.

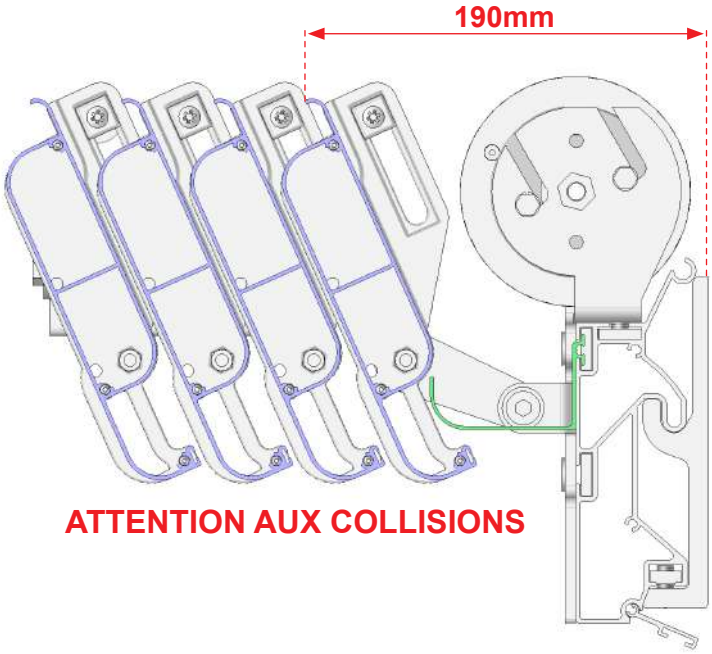

IMPORTANT, remonter le coffre avant, avant d'actionner le moteur afin de fermer les lames.

Si le moteur s'arrête avant la position désirée :

1 - Régler la fin de course ouverture depuis cette position.

Si le moteur ne s'arrête pas avant la position désirée :

1 - Arrêter manuellement l'ouverture avant la position désirée.

2 - Actionner la vis de fin course ouverture afin de réduire la fin de course jusqu'à ce que le moteur s'arrête de lui même avant la position désirée.

3 - Régler la fin de course ouverture depuis cette position.

IMPORTANT, assurez vous du bon recouvrement de la dernière lame par rapport au coffre avant.

39 Apprentissage automatique des fins de course Moteur 1.

APPRENTISSAGE DES COURSES DE MOTEUR 1		
1.	Appuyez sur les touches UP et MENU pendant 5 secondes. Lorsque le contrôleur affiche l'entrée M1DIR, relâchez la touche.	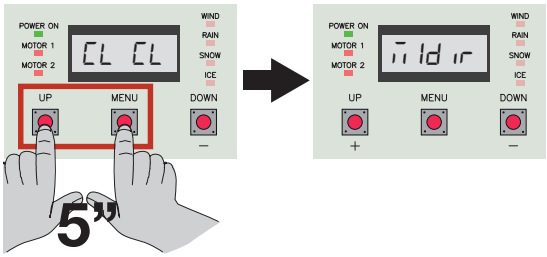
2.	Utilisez les touches UP et DOWN pour naviguer entre les options disponibles. Confirmez l'option **M1LRN** en appuyant sur la touche MENU pendant 5 secondes pour démarrer le processus d'apprentissage automatique des courses.	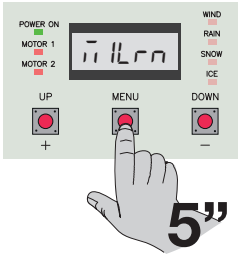
3.	Selon la position de départ des lames, l'unité effectuera 3 mouvements automatiques : le premier en fermeture, le second en ouverture et le troisième en fermeture.	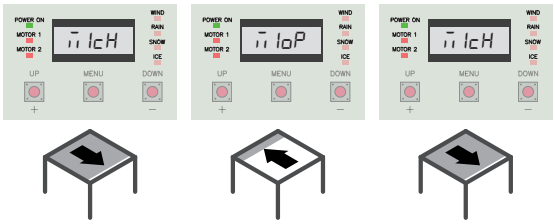
4.	Une fois les mouvements terminés, le contrôleur affichera le message DONE pour confirmer que l'apprentissage a été effectué avec succès.	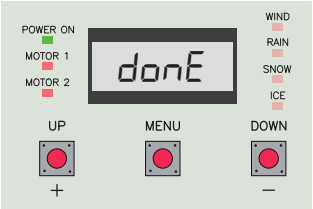
5.	Appuyez deux fois sur la touche MENU pour quitter.	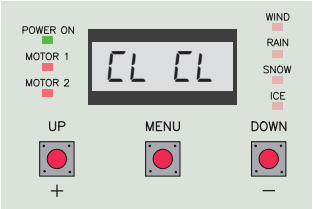

40 Apprentissage automatique des fins de course Moteur 2.

APPRENTISSAGE DES COURSES DE MOTEUR 2		
1.	Appuyez sur les touches MENU et DOWN et maintenez-les enfoncées pendant 5 secondes. Relâchez la touche lorsque le contrôleur affiche l'entrée M2DIR.	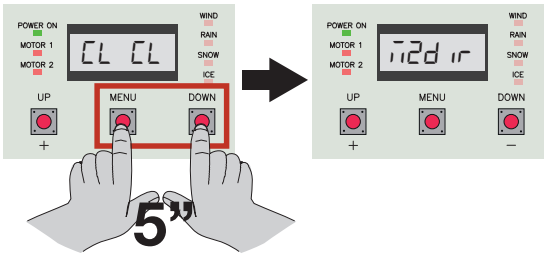
2.	Utilisez les touches UP et DOWN pour naviguer entre les options disponibles. Confirmez l'option **M2LRN** en appuyant sur la touche MENU pendant 5 secondes pour démarrer le processus d'apprentissage automatique des courses.	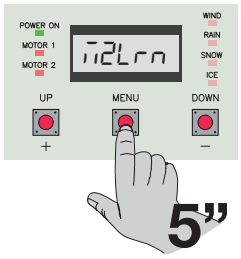
3.	Selon la position de départ des lames, l'unité effectuera 3 mouvements automatiques : le premier en fermeture, le second en ouverture et le troisième en fermeture.	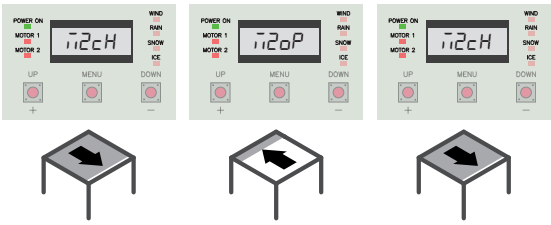
4.	Une fois les mouvements terminés, le contrôleur affichera le message DONE pour confirmer que l'apprentissage a été effectué avec succès.	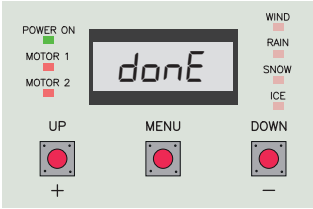
5.	Appuyez deux fois sur la touche MENU pour quitter.	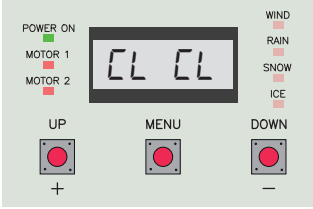

41 Pose des profils de finition des chevron latéraux.

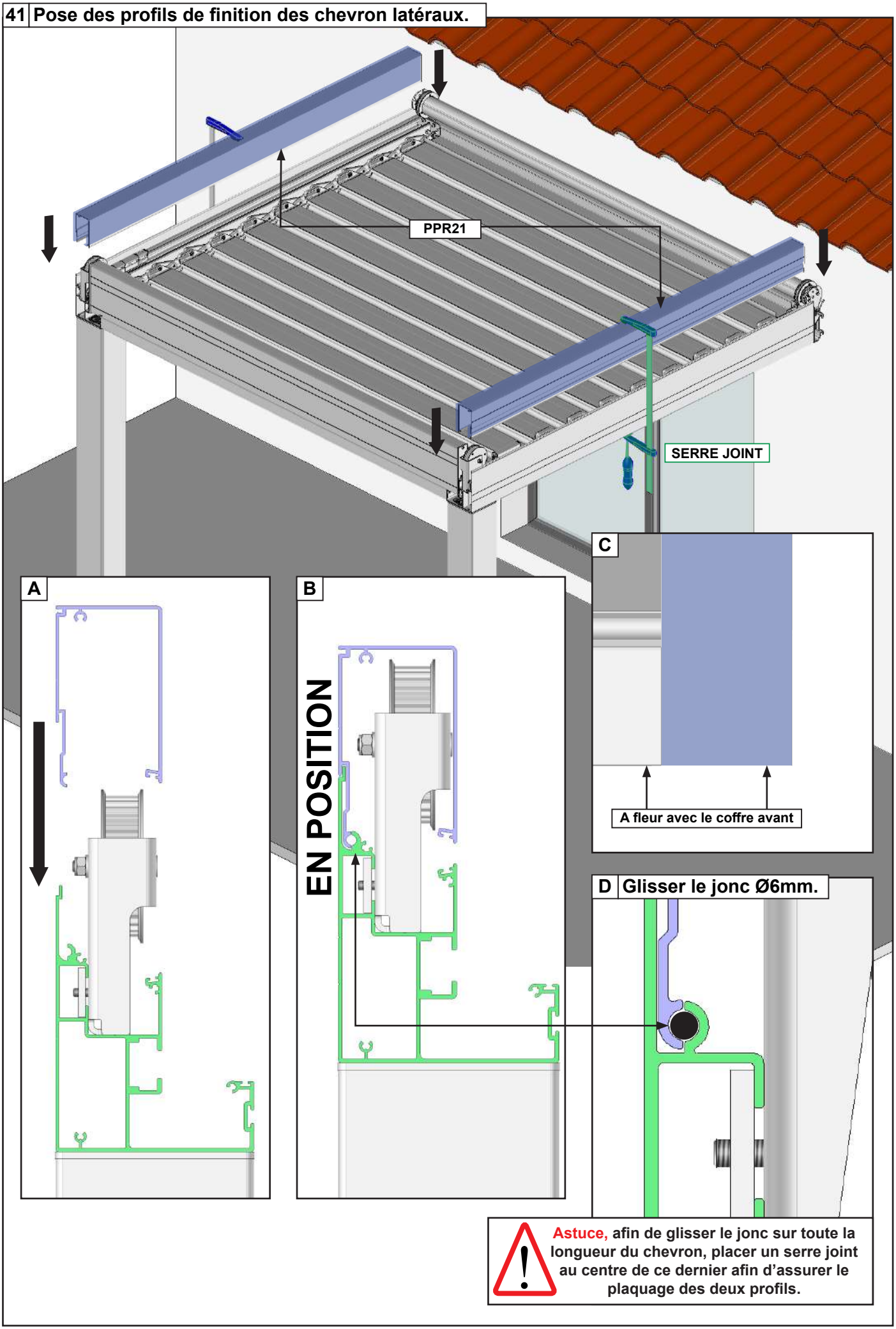

Astuce, afin de glisser le jonc sur toute la longueur du chevron, placer un serre joint au centre de ce dernier afin d'assurer le plaquage des deux profils.

42 Pose des profils de finition des chevrons intermédiaires.

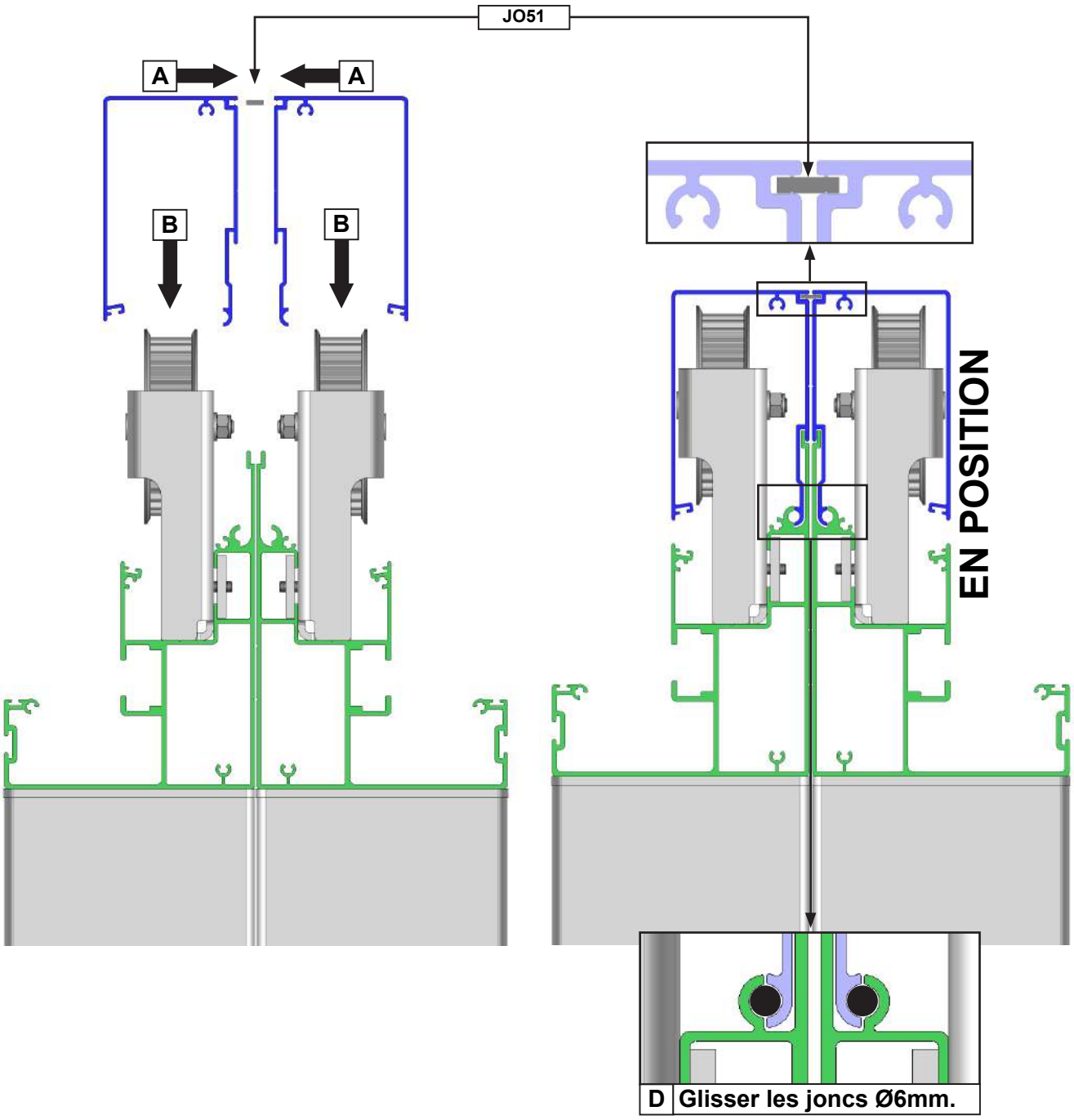

43 Pose du capot de finition.

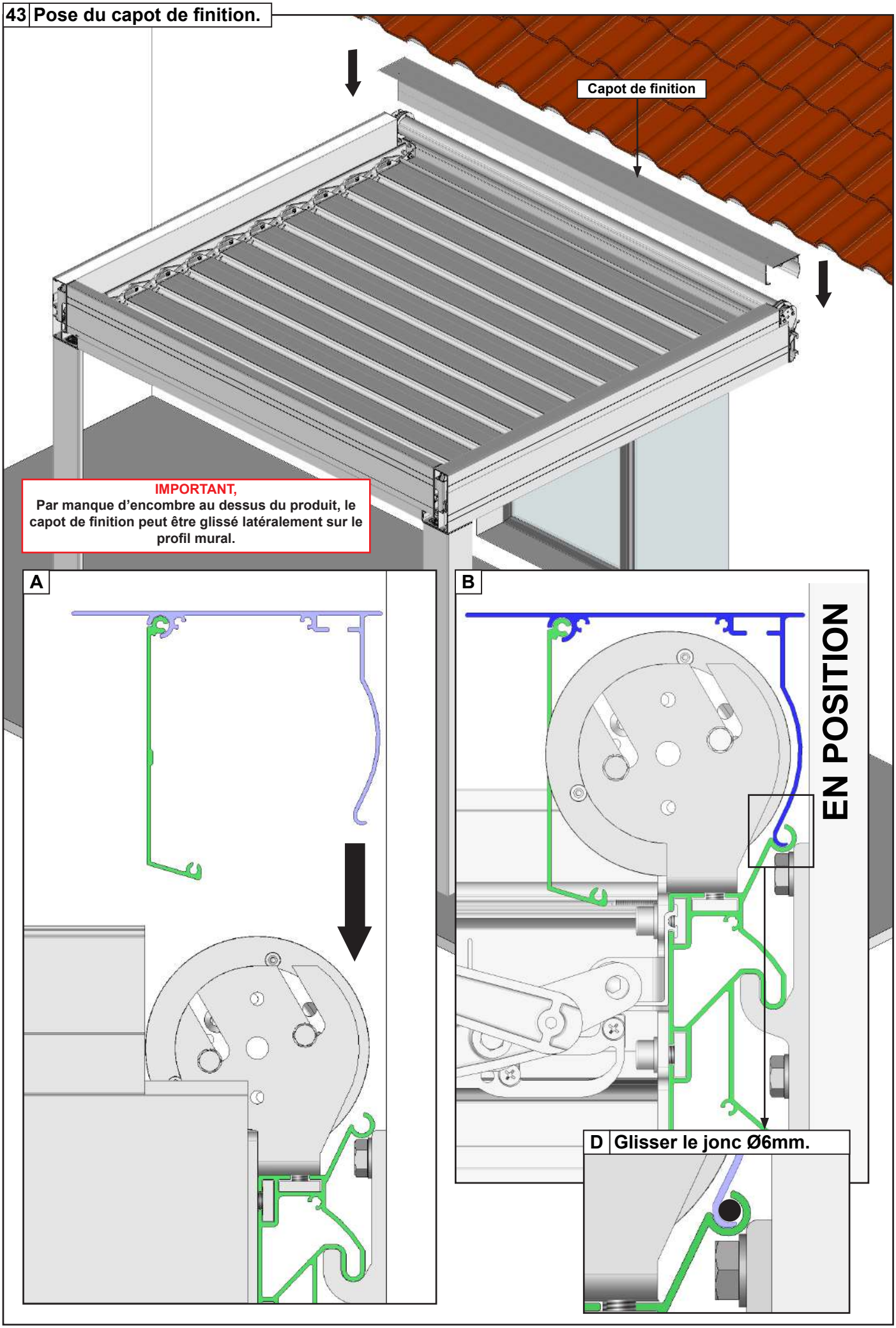

44 Étanchéité du capot de finition.

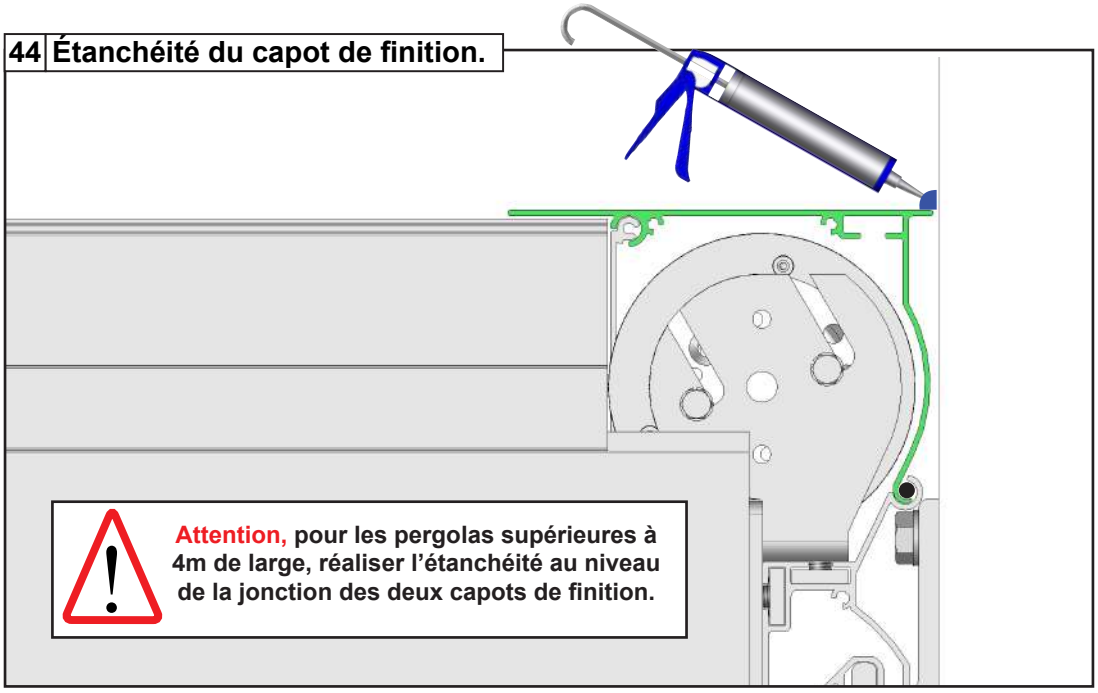

Attention, pour les pergolas supérieures à 4m de large, réaliser l'étanchéité au niveau de la jonction des deux capots de finition.

45 Pose des joues de finition.

JBSO53

JBSO67

4 x DIN7982ST4.8x25mm - Laqué

Note : en présence de joint collé sur le bouchon ne pas réaliser l'étanchéité au silicone.

4 x DIN7982ST4.8x25mm - Laqué

46 Finition des poteaux.

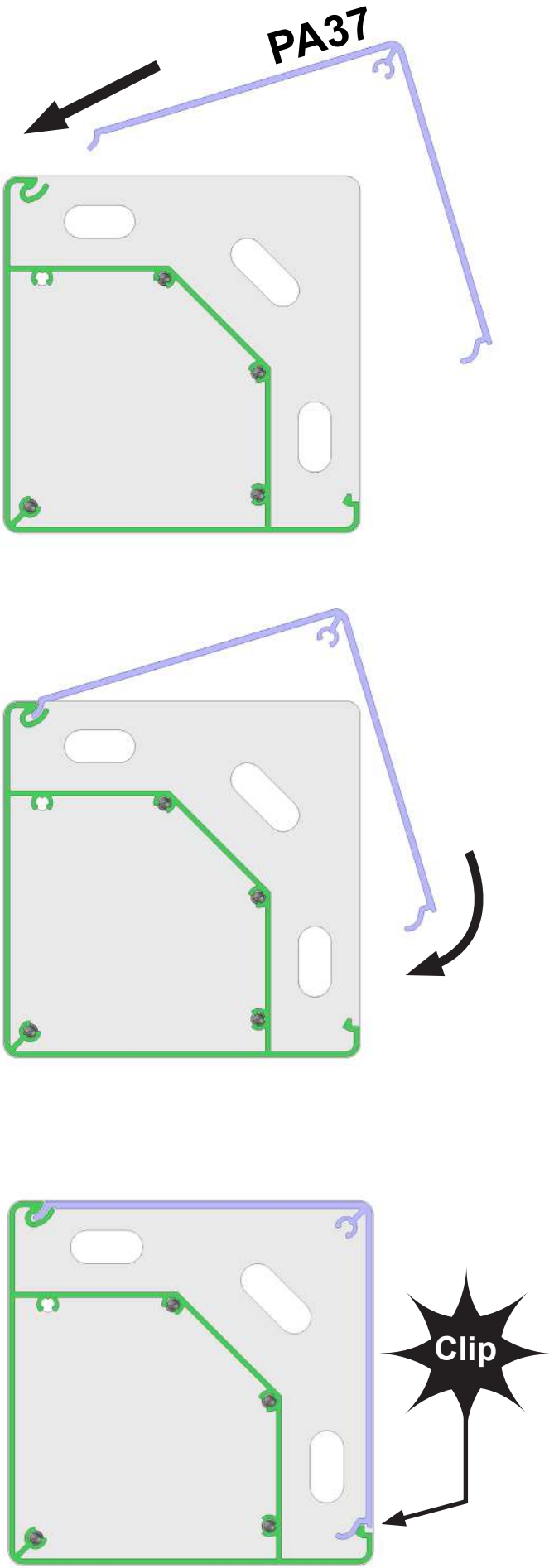

FAQ

1 - Les lames ne se montent pas dans les chevrons :

- Vérifier le bon alignement des chevrons par rapport au profil mural et au coffre avant.
- Vérifier l'équerrage de la structure. .

2 - Les lames se bloquent lors de la manœuvre :

- Vérifier l'équerrage de la structure.
- Vérifier que le montage courroie tendeur soit bien symétrique.

3 - Eau qui coule le long des poteaux :

- Mauvaise étanchéité au niveau des joues de finition du coffre avant. Vérifier la présence des joints d'étanchéité ou réaliser l'étanchéité entre les joues de finition du coffre avant et le coffre avant.

4 - Les Lames ne se ferment ou ne s'ouvrent pas complètement :

- Fins de course déréglées. Régler les fins de course de fermeture ou d'ouverture.

5 - Rien ne se passe après pression sur le bouton monter au descendre la télécommande :

- Vérifier que le moteur soit sous tension.
- Faire la programmation du moteur pour l'option motorisation à télécommande et l'option éclairage LED.
- Vérifier le câblage du moteur. Attention couper le courant avant toute manipulation.

6 - Les ruban de LED ne s'allument pas :

- Vérifier que les LED soient sous tension.
- Faire la programmation des LED.
- Vérifier le câblage des LED. Attention couper le courant avant toute manipulation.

7 - Un ruban de LED reste allumé continuellement :

- Vérifier le passage du câble au niveau du PPR06. Contrôler s'il le câble de LED n'est pas dénudé et en contact avec la structure. Attention couper le courant en cas de manipulation.

8 - Un ruban de LED éclaire moins que les autres ou une LED reste allumée en milieu de ruban :

- Dysfonctionnement du ruban de LED. Remplacer le ruban de LED.

Suppression Télécommande

Annulation d'une télécommande apprise sur le CANAL 1		
1.	Maintenez la touche UP enfoncée pendant 5 secondes. Le contrôleur affiche l'entrée RDEL1 et commence à émettre un son de manière répétée indiquant que la suppression est activée.	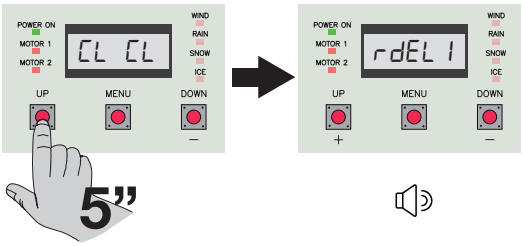
2.	Transmettre avec la touche centrale de la télécommande TELEBSOVER. L'unité émettra 4 sons suivis de 2 autres sons et affichera le message DONE pour confirmer que l'apprentissage a été effectué avec succès.	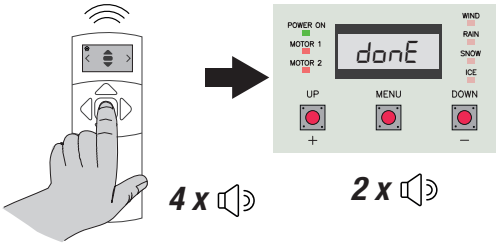

Annulation d'une télécommande apprise sur le CANAL 2		
1.	Maintenez la touche DOWN enfoncée pendant 5 secondes. Le contrôleur affiche l'entrée RDEL2 et commence à émettre un son de manière répétée indiquant que la suppression est activée.	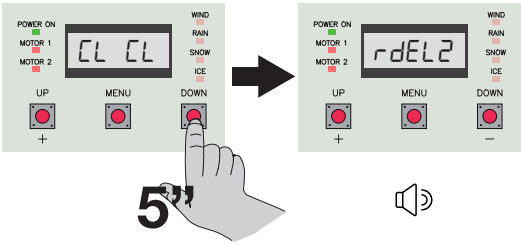
2.	Transmettre avec la touche centrale de la télécommande TELEBSOVER. L'unité émettra 4 sons suivis de 2 autres sons et affichera le message DONE pour confirmer que l'apprentissage a été effectué avec succès.	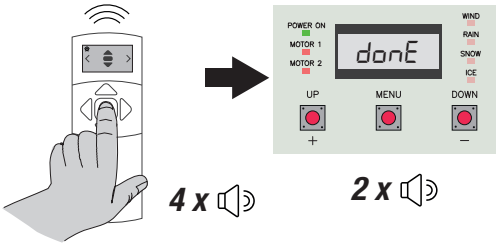

OPTION AUTOMOBSOVERCLIM

DANGER	
• Ne touchez pas les pièces en mouvement et n'approchez pas de celles-ci. L'unité peut effectuer des mouvements automatiques et brusques. • Si la détection de tous les événements météorologiques est désactivée, l'unité ne réalisera aucune manipulation automatisée.	

AVERTISSEMENT	
• La portée maximale peut varier considérablement en présence de pièces métalliques, en présence d'écrans entre l'émetteur et le panneau de commande ou en présence d'autres dispositifs qui communiquent à la même fréquence radio. • Assurez-vous que le capteur est placé de manière optimale pour la détection des événements atmosphériques, et en tout cas à une distance ne dépassant pas 8 mètres en ligne d'air du boîtier.	

Pour permettre à l'automatisation d'agir de manière autonome, il est nécessaire d'installer le détecteur d'événements atmosphériques **AUTOMOBSOVERCLIM**.
Ce dispositif envoie en permanence des messages au boîtier de commande concernant la présence d'événements météorologiques tels que **VENT**, **NEIGE**, **PLUIE** et **GLACE**. En fonction de ce que le capteur détecte, l'unité de commande donnera des commandes automatiques de mouvement aux moteurs.
Les événements sont gérés avec une échelle de priorité. Cela signifie que la gestion d'un événement météo peut être interrompue si un événement de plus haute priorité se produit.

Le capteur pour fonctionner nécessite une source d'alimentation externe à 230Vac 50/60Hz et communique les informations à l'unité centrale par ondes radio à 433.92 MHz.
Pour plus de détails sur le capteur, comment installer correctement le produit et les réglages disponibles, reportez-vous au manuel d'instructions du capteur météo.

AUTOMOBSOVERCLIM

Les sections suivantes décrivent les fonctionnalités de l'unité de commande liées à la présence des événements atmosphériques.

Le dispositif AUTOMOBSOVERCLIM est un capteur climatique adapté à la détection d'événements atmosphériques.
Le capteur communique par radio l'état de l'air détecté par communication radio à 433,92mhz, il n'est donc pas nécessaire d'effectuer des liaisons câblées entre le capteur et le calculateur. Le dispositif ne peut fonctionner qu'en liaison avec les unités de contrôle des pergolas.

ATTENTION!
Le dispositif AUTOMOBSOVERCLIM n'est pas un instrument de mesure et ne communique donc pas à l'unité de contrôle une valeur détectée, **mais communique la présence ou l'absence de l'événement atmosphérique touché.**
La gestion de l'automatisation de cet événement est attribuée exclusivement à l'unité de contrôle utilisée.
Lors de l'installation, se reporter également au manuel d'instructions de l'unité de commande utilisée.

1 - Vue du produit et caractéristiques techniques

VUE FRONTALE

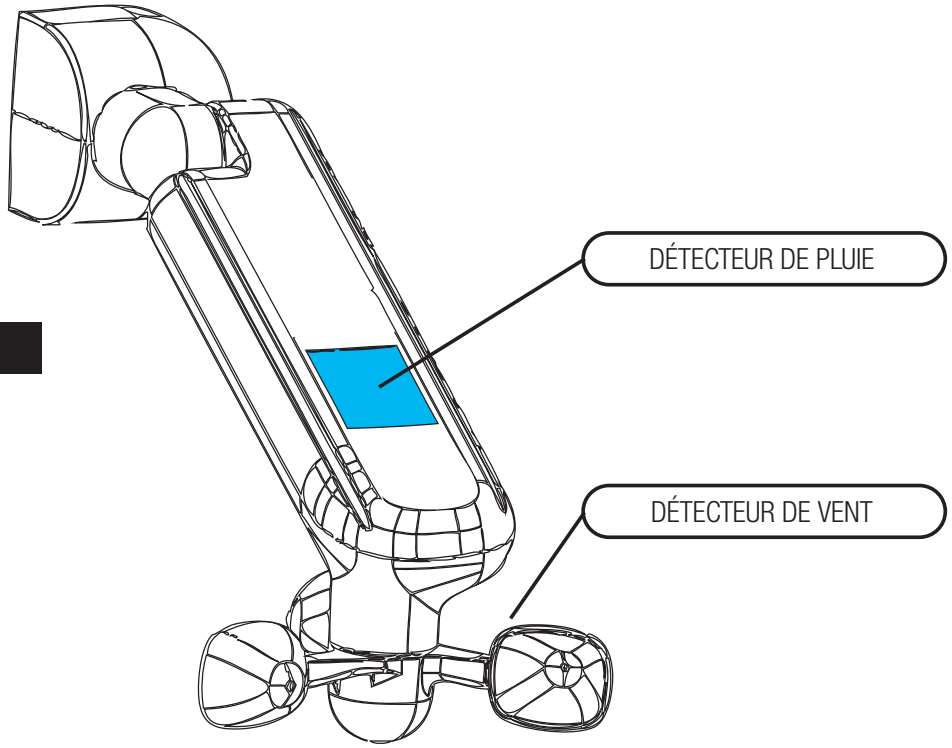

VUE ÉTIQUETTE ARRIÈRE

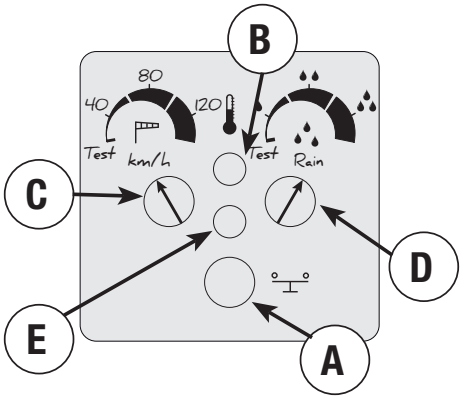

Description:

A. Bouton TRANSMISSION
B. DÉTECTEUR DE TEMPÉRATURE
C. Trimmer pour la régulation de l'INTENSITÉ DU VENT
D. Trimmer pour la régulation de l'INTENSITÉ DE PLUIE
E. LED de signalisation multicolore

2 - Caractéristiques techniques

Capteur	Fonctionnalité				Alimentation électrique	Chauffage	Consommation d'énergie
	LUMIÈRE	VENT	PLUIE	TEMPÉRATURE			
AUTOMOBSOVERCLIM		•	•	•	100-240Vac	OUI	1,5 W 12 W avec chauffage

BORNE D'ALIMENTATION

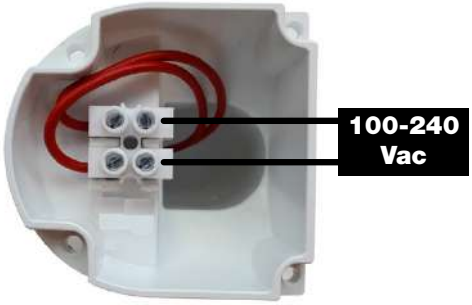

3 - Montage et connexions

Instructions de montage:

- Fixer la plaque ① au mur à l'aide de la table de perçage (voir chapitre 8) à au moins 2 m du sol.
- Appliquer le joint ②, en passant le câble d'alimentation dans le trou.
- Brancher le câble d'alimentation à la borne ③.
- Visser ④ le capteur sur la plaque murale, soulever le capteur et visser les vis ⑤.
- Retirer la protection ⑥ et régler le niveau du capteur de manière à ce que les lames soient de niveau (voir ci-dessous).
- Serrer la vis avec une clé hexagonale de 4 et repositionner la protection ⑥ en l'insérant par le bas et en appuyant jusqu'à la fermeture.
- Couvrir avec les capots ⑦.

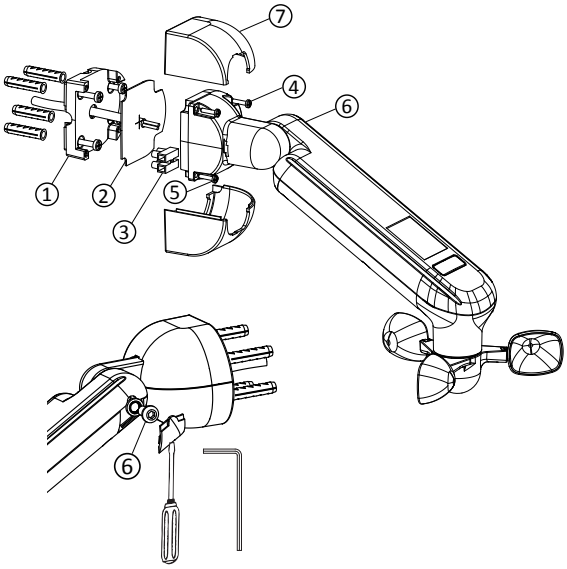

INDICATIONS D'INSTALLATION

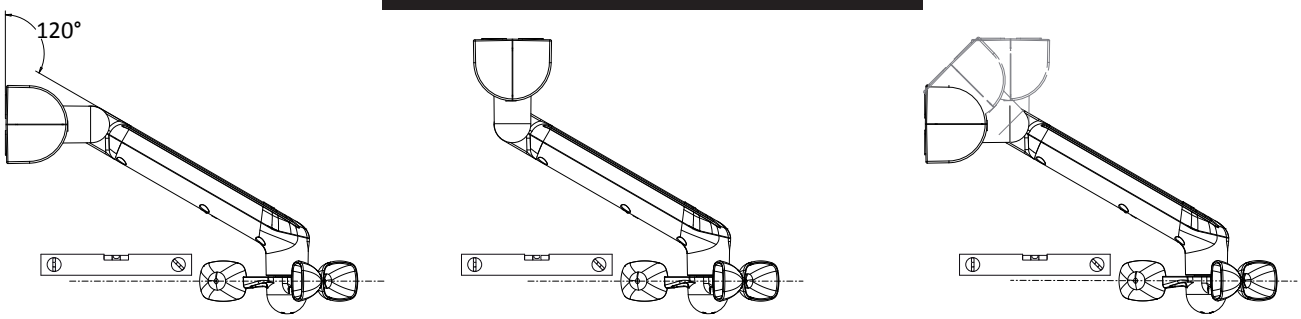

4 - Apprentissage du capteur.

1.	Appuyez une fois sur les touches UP et DOWN. Le contrôleur affiche la voix SLRN et commence à émettre un son de manière répétée indiquant que l'apprentissage du capteur météo est activé.	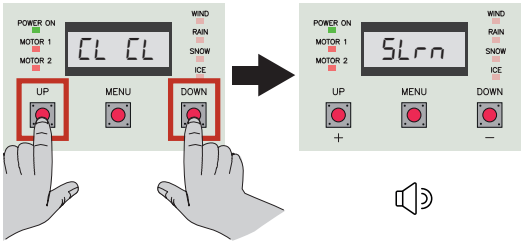
2.	Appuyez sur la touche de transmission du capteur AUTOMOB-SOVERCLIM. Le contrôleur émet 2 sons suivis de 2 autres sons et affiche DONE pour confirmer que l'apprentissage a été effectué avec succès.	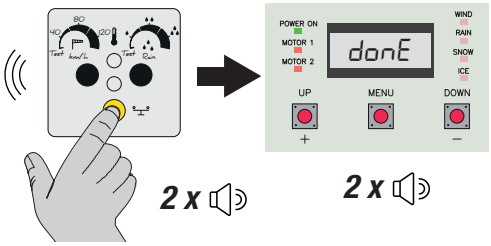

5 - Alerte vent (priorité 1)

LED WIND	DESCRIPTION
ON	Présence de vent.
CLIGNOTANT DUTY 50%	Événement météo terminé. Compte à rebours en cours (12 minutes).
CLIGNOTANT DUTY 10%	Fonctionnalité désactivée.
OFF	Pas d'alerte vent.

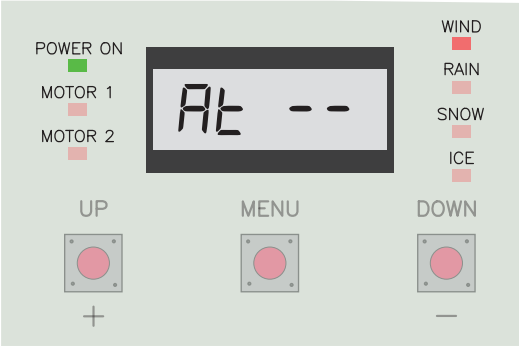

DESCRIPTION DE LA FONCTIONNALITÉ

La fonction est activée si le capteur détecte un vent.
L'unité de contrôle orientera les profils en position de sécurité 01 ind (paramètre) et la LED "WIND" sera allumée.
Lorsque la détection du vent est terminée, l'unité de contrôle lance un compte à rebours de **12 minutes** pendant lequel chaque commande utilisateur est désactivée; dans cette phase, le LED "WIND" clignote.
Une fois le compte à rebours terminé, la fonction de la pergola est rétablie.
Pendant toute la durée de l'alarme vent et du compte à rebours, en cas de demande de manutention, l'unité ne réalisera pas le commandement reçu et émettra 2 signaux sonores confirmant la présence de l'alarme vent.

Pour désactiver cette fonctionnalité, utilisez le paramètre 51 ind.

6 - Alerte Neige (priorité 2)

LED SNOW	DESCRIPTION
ON	Présence de neige.
CLIGNOTANT DUTY 50%	Événement météo terminé. Compte à rebours en cours (30 minutes).
CLIGNOTANT DUTY 10%	Fonctionnalité désactivée.
OFF	Pas d'alerte neige.

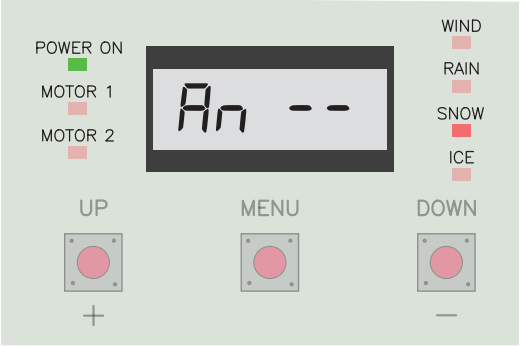

DESCRIPTION DE LA FONCTIONNALITÉ

La fonction est activée en cas de détection simultanée de pluie et de basse température par le capteur, qui sont ensuite interprétées par l'unité comme présence de neige.
L'unité de contrôle orientera les profils en position de sécurité 05no.' (paramètre) et la LED "SNOW" sera allumée.
Une fois la détection de neige terminée, l'unité de contrôle lance un compte à rebours de **30 minutes** pendant lequel chaque commande utilisateur est désactivée; dans cette phase, le LED "SNOW" clignote.
Une fois le compte à rebours terminé, la fonction de la pergola est rétablie.
Pendant toute la durée de l'alarme de neige et du compte à rebours, en cas de demande de manutention, l'unité ne réalisera pas la commande reçue et émettra 5 signaux sonores confirmant la présence de l'alarme vent.

Pour désactiver cette fonctionnalité, utilisez le paramètre 55no.'.

7 - Alerte Pluie (priorité 3)

LED RAIN	DESCRIPTION
ON	Présence de pluie.
CLIGNOTANT DUTY 50%	Événement météo terminé. Compte à rebours en cours (2 minutes).
CLIGNOTANT DUTY 10%	Fonctionnalité désactivée.
OFF	Pas d'alerte pluie.

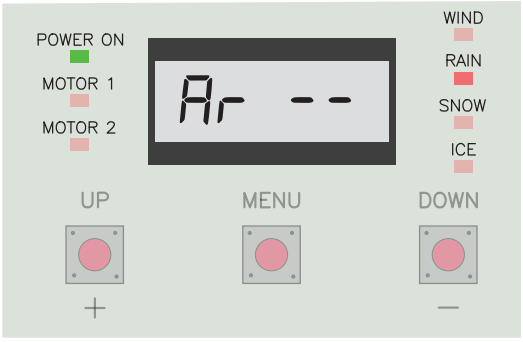

DESCRIPTION DE LA FONCTIONNALITÉ

La fonction est activée si le capteur détecte une pluie.
L'unité de contrôle orientera les profils en position "PERGOLA FERMÉE" pendant toute la durée de la pluie et le LED "RAIN" sera allumé.
Lorsque la détection du vent est terminée, l'unité de contrôle lance un compte à rebours de **2 minutes** pendant lequel chaque commande utilisateur est désactivée; dans cette phase, le LED "RAIN" clignote.
Une fois le compte à rebours terminé, la fonction de la pergola est rétablie.
Pendant toute la durée de l'alarme de pluie et du compte à rebours, en cas de demande de manutention, l'unité ne réalisera pas la commande reçue et émettra 3 signaux sonores confirmant la présence de l'alarme de pluie.

Pour désactiver cette fonctionnalité, utilisez le paramètre 5rA in.
Vous pouvez également désactiver temporairement la fonction de détection de pluie pendant 1 heure en maintenant le bouton STOP de la télécommande enfoncé pendant 10 secondes. Pour l'activer, maintenez la touche STOP de la télécommande enfoncée pendant 10 secondes.

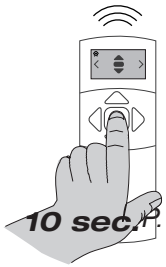

8 - Alerte Glace (priorité 4)

LED ICE	DESCRIPTION
ON	Présence de glace.
CLIGNOTANT DUTY 10%	Fonctionnalité désactivée.
OFF	Pas d'alerte glace.

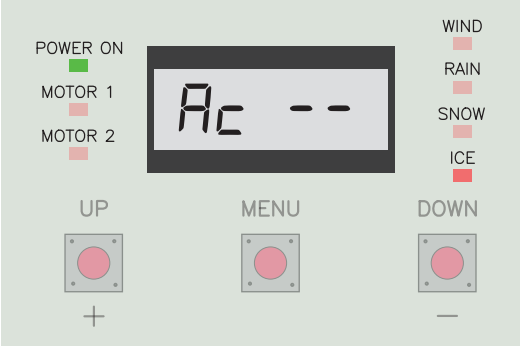

DESCRIPTION DE LA FONCTIONNALITÉ

La fonction est activée si le capteur détecte de la glace (basse température).
Seulement dans le cas où la pergola est en position "PERGOLA FERMÉE" l'unité de contrôle orientera les profils en position 0 ICE (paramètre) et le LED "ICE" sera allumé.
Une fois la détection de glace terminée, la fonction de la pergola est rétablie à son utilisation normale.

Pour désactiver cette fonctionnalité, utilisez le paramètre 5 ICE.
Vous pouvez également désactiver temporairement la fonction de détection de glace pendant 1 heure en appuyant 10 fois sur le bouton STOP de la télécommande. Pour l'activer, appuyez à nouveau sur la touche STOP de la télécommande 10 fois.

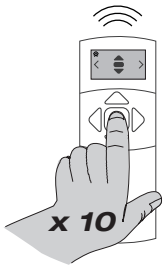

9 - Déconnexion du capteur

LED WIND, RAIN, SNOW, ICE	DESCRIPTION
CLIGNOTANT DUTY 30%	Capteur déconnecté.

Le capteur communique régulièrement avec l'unité de commande pour assurer le fonctionnement de tout le système.
Si la communication du capteur est perdue pendant plus de **10 minutes** consécutives, le contrôleur fait clignoter toutes les LED des alarmes météo et, en cas de demande de déplacement, le contrôleur émettra 4 signaux sonores avant d'exécuter la commande, Confirmation de la communication entre le capteur et l'unité.
Une fois la communication rétablie, la fonctionnalité de la pergola est restaurée à l'utilisation normale.

10 - Test de communication

AVERTISSEMENT	
• Le test de communication implique la réinitialisation de tous les états météorologiques détectés, l'arrêt de toute procédure automatique liée aux alarmes météo et la remise à zéro de tous les comptes à rebours par l'unité de contrôle.	

Appuyez sur le bouton de transmission présent sur le capteur pour vérifier la bonne communication entre le capteur et l'unité de commande.
Si la communication est réussie, l'unité de commande émettra un signal audio de confirmation.

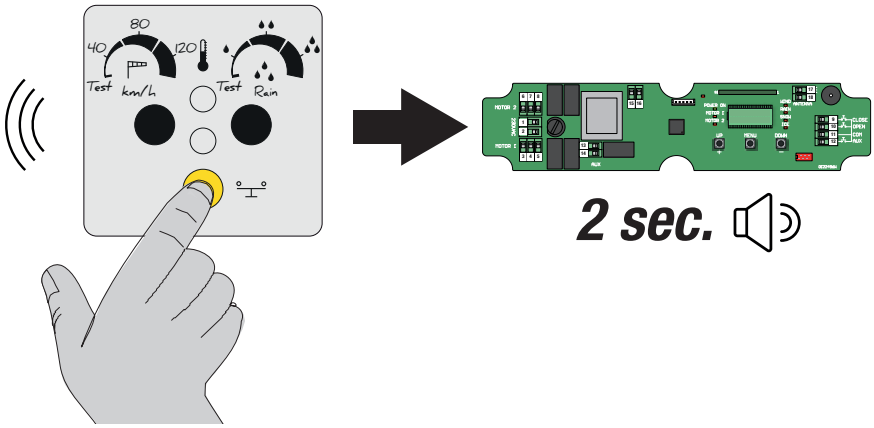

11 - Tableau de synthèse des signaux sonores

NOMBRE DE SIGNAUX SONORES	ALARME CORRESPONDANTE
2	Présence d'alerte vent.
3	Présence d'alerte de pluie.
4	Présence d'alerte de déconnexion.
5	Présence d'alerte de neige.

12 - Message d’erreur

DISPLAY	DESCRIPTION	SOLUTION
E1	Moteur non connecté.	• Vérifiez que le moteur est correctement connecté à l’unité de commande.
	Automatisation arrêtée par l’intervention de la protection thermique du moteur.	• Vous effectuez trop de mouvements, attendez que le moteur refroidisse. La centrale bloque son fonctionnement pendant un temps égal à celui défini avec le paramètre THT. Une fois le compte à rebours terminé, vous pouvez donner une commande de mouvement. Si la protection thermique du moteur est toujours active, le compte à rebours recommence.
E2	Automatisation arrêtée en cas de défaut de détection de courant sur le moteur en position intermédiaire.	• Vérifiez que les câbles du moteur sont correctement connectés à la carte et qu’ils ne sont pas endommagés. • Exécuter la procédure d’apprentissage des courses.
E3	Automatisation arrêtée pour défaut de détection des limites.	• Vérifiez que les lames ne sont pas bloquées mécaniquement ou qu’il n’y a pas de corps étrangers qui empêchent leur mouvement correct. • Exécuter la procédure d’apprentissage des courses.
E5	Courant de sortie du moteur trop faible.	• Vérifiez que les câbles du moteur sont correctement connectés à la carte et qu’ils ne sont pas endommagés. • Vérifiez que le moteur installé est compatible avec la centrale de commande en usage.
E6	Le boîtier de commande a été remis en état suite à une coupure soudaine de la tension d’alimentation.	• Éteindre et rallumer le boîtier. • Vérifiez qu’il n’y a pas de court-circuit sur les bornes du boîtier ou des pièces endommagées. • Réinitialiser les paramètres du boîtier et reconfigurer les moteurs. • Si le problème persiste, contactez le service clientèle.
Er-nt	Erreur critique interne.	• Éteindre et rallumer le boîtier. • Réinitialiser les paramètres du boîtier et reconfigurer les moteurs. • Si le problème persiste, contactez le service clientèle.

13 - Résolution des problèmes

PROBLÈME	CAUSES POSSIBLES / TESTS	SOLUTION
Il n'est pas allumé, le voyant POWER ON est éteint.	• Mauvais liens. • Fusible cassé.	• Vérifiez que les connexions à l'unité de commande sont correctes. • Vérifiez que le fusible de la carte n'est pas endommagé et remplacez-le si nécessaire.
Le voyant POWER ON n'est pas allumé, il est allumé.	• Afficher l'erreur. • Circuit de l'alimentation électrique.	• Vérifiez qu'il n'y a pas de marques de brûlure ou de dommages évidents sur la carte. • Essayez de faire une manipulation avec les boutons câblés, si les moteurs répondent correctement aux commandes, remplacez l'écran.
Le moteur ne bouge pas.	• Protection thermique du moteur active (erreur E1) • Connexion au moteur endommagé • Moteur non compatible • La pergola bloque mécaniquement le mouvement du moteur.	• Attendez que le moteur refroidisse. • Vérifiez que les câbles du moteur sont correctement connectés à la carte et qu'ils ne sont pas endommagés. • Vérifiez que le moteur installé est compatible avec la centrale de commande en usage. • Débrancher le moteur de la pergola et utiliser les paramètres M1DIR et M2DIR pour effectuer des mouvements d'essai.
La télécommande ne fonctionne pas.	• Télécommande non apprise • Télécommande non compatible • Les piles de la télécommande sont déchargées	• Vérifiez le modèle de télécommande utilisé. • Effectuer l'apprentissage de la télécommande. • Remplacez les piles de la télécommande.
La pergola ne réagit pas en cas d'événement météorologique.	• Capteur météo non appris • Le capteur météo ne communique pas • Capteur météo mal réglé.	• Vérifiez que le capteur est correctement alimenté et en état de marche. • Effectuer le test de communication du capteur. • Effectuer l'apprentissage du capteur. • Vérifiez que le capteur n'est pas trop éloigné du boîtier de commande ou qu'il n'est pas placé dans une position qui soit défavorable à la communication radio. • Vérifiez que d'autres dispositifs radio ne sont pas présents dans la zone et qu'ils ne peuvent pas perturber la communication du capteur. • Régler les seuils d'intervention du capteur météo et effectuer un test fonctionnel.

Précautions de Pose Face aux Aléas Climatiques

Effets du Vent - Eurocode 1
Hauteur inférieure ou égale à 10 mètres (équivalente à un troisième étage maximum).
Adapter les dimensions admissibles selon les normes Eurocode 1 (carte vent et neige) et la rugosité du terrain (zone urbanisée, rase campagne, zone côtière).
Structure dite ouverte, les fermetures (stores, parois, etc.) doivent être prises en compte dans le dimensionnement.
Dans les zones à fort vent (étage élevé, zones côtières), une fixation murale est indispensable.
Les abris en îlot ne sont pas adaptés pour résister à des vents violents. En pose façade, des adaptations spécifiques (pièces d'angle et platines au sol renforcées) peuvent être nécessaires pour assurer la stabilité des pergolas.

Orientation des Lames - Pergolas Bioclimatiques
L'orientation des lames doit être adaptée aux conditions météorologiques afin de réduire les charges exercées et de prendre en compte l'orientation du vent dominant.

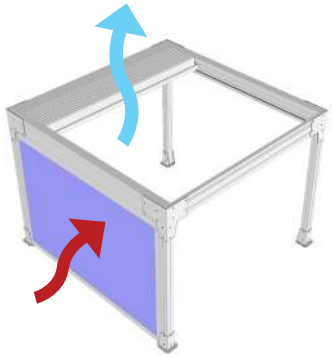

Vent fort
Pas de fermeture (rideau, claustra)
Lames/plaques rétractées pour réduire les turbulences.

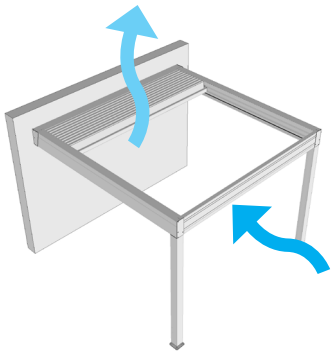

Vent frontal
Lames/plaques rétractées pour diminuer la pression

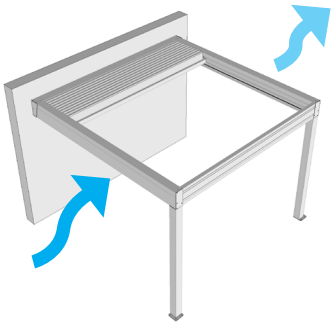

Vent latéral
Lames/plaques rétractées pour réduire les turbulences

Gestion de la Pluie et Étanchéité
Étanchéité variable selon le modèle :
- Protection contre les précipitations légères à modérées : Pergolas bioclimatiques, pergolas rétractables, toiture fixe (Isotoit) et photovoltaïque.

Drainage et entretien : Vérifier l'évacuation des eaux pluviales et entretenir les gouttières pour éviter l'accumulation d'eau. En cas de fortes pluies, le dispositif d'évacuation peut être saturé et entraîner d'importantes infiltrations.
Une pose non conforme aux préconisations peut provoquer des fuites. Si la non-conformité est avérée, la responsabilité de l'installateur peut être engagée.
Réglementation thermique : Ces structures ne sont pas considérées comme habitables (non isolées thermiquement, non étanches à l'air) et ne sont donc pas assimilées à des pièces de vie.

Charge de Neige - Eurocode 1
Pergolas bioclimatiques à lames orientables ou rétractable : Les lames ouvertes permettent un passage partiel de la neige.
Pergolas fixes (Solaire, Isotoit) : Les panneaux solaires ou la toiture Isotoit doivent être dimensionnés en fonction de la charge de neige maximale (conformément à l'Eurocode 1).
Un risque accru d'accumulation de neige est à prévoir. Un dégagement manuel peut être nécessaire.

Fixation et Ancrages
Fondations adaptées aux charges structurelles et climatiques (vent, neige).
Fixation des platines d'ancrage : Utiliser des vis adaptées selon la platine
Résistance à l'arrachement sur plot beton: 500 kg par platine.
Pose en façade : Vérifier la solidité du mur porteur en tenant compte de sa résistance structurelle et de sa cohésion afin de garantir sa capacité à supporter les charges statiques et climatiques.

MISE EN GARDE

Tenir hors de portée des enfants

- Ne jamais utiliser le produit avant sa fixation complète. Avant utiliser le produit, vous devez être sûr que tous les éléments ont été installés et serrés de façon correcte.
- Vérifier la planéité de votre mur ou sol. Dans le cas d'un mur ou sol creux ou bombé, effectuer un calage des supports ou des platines afin de les aligner correctement. Un mauvais alignement peut entraîner un mauvais fonctionnement, la casse et ou la chute du produit.
- Ne pas faire fonctionner le produit lorsque des opérations d'entretien, telle que le nettoyage des vitres, sont en cours. Déconnecter la pergola de l'alimentation électrique lorsque des opérations d'entretien sont en cours.
- Ne pas laisser les enfants jouer avec les dispositifs de commande. Mettre les dispositifs de télécommande hors de portée des enfants. Surveillez vos enfants afin de vous assurer que ceux-ci ne jouent pas avec le store ou la télécommande.
- Faites attention à vos doigts lors de l'installation et lors de la manœuvre des lames.
- Aucune modification de conception ou de configuration de l'équipement ne doit être effectuée sans consultation préalable du fabricant.
- N'utilisez jamais d'accessoires non recommandés par le fabricant. Ceux-ci pourraient en effet créer des risques pour l'utilisateur et endommager le produit. N'utilisez que des pièces et accessoires d'origines.
- En cas de stockage du produit ce dernier doit être stocké à sous un abris en milieu sec non humide.
- N'utilisez pas le produit dans des endroits soumis à des vibrations ou impulsions.
- Utilisez les fixations adaptées en fonction du matériau de votre façade et votre sol. Demandez conseil à un spécialiste. La quincaillerie de fixation n'est pas fournie.
- Ne pas déballer le store à l'aide d'un outil pouvant le rayer.

UTILISATION DU PRODUIT :

- Fermer les lames les jours de pluie afin de protéger votre terrasse et votre mobilier.
- N'utilisez jamais le produit si ce dernier est endommagé.
- Utilisez seulement ce produit en fonction de l'utilisation prévue.
- Nous déclinons toute responsabilité en cas de dommage lié à une utilisation incorrecte ou au non-respect des instructions.
- N'accrochez rien sur l'armature du produit. Il pourrait tomber et causer des dommages matériels et/ou des blessures corporelles.
- Ne pas se suspendre à l'armature du produit. Il pourrait tomber et causer des dommages matériels et/ou des blessures corporelles.
- Assurez-vous de la propreté du tablier de lame avant son ouverture et fermeture.
- Assurez-vous que aucun corps étranger à la structure ne puisse détériorer ce dernier lors de l'ouverture ou la fermeture des panneaux.
- Ne jamais mettre ses mains ou tout membres du corps entre les panneaux ou entre les panneaux et le cadre du produit lors de la manœuvre de ces dernières.
- N'installez pas de barbecue sous le produit et n'allumez pas de feu à proximité.

RÉPARATION ET ENTRETIEN :

- Ne jamais essayer de démonter ou de réparer le produit sans les qualifications requises. Faites appel à un professionnel afin de réaliser les réparations nécessaires.
- Ne pas utiliser le produit si une réparation est nécessaire.
- Vérifier fréquemment au court de l'année l'installation pour déceler tout mauvais équilibrage ou tous signes d'usure des pièces.
- Vérifier fréquemment au court de l'année les fixations murales ou au sol du produit, les vis de serrage des cadres, des joues de renfort, des lames et tout autres éléments.
- Nettoyer l'armature en début et fin de saison. Attention ne pas utiliser de produit détergeant.
- Retirer fréquemment les éléments extérieurs à la structure présents sur les lames dans les chevrons et dans le coffre avant (feuille d'arbre, sable etc...) afin que l'évacuation des eaux soit toujours optimale. Un mauvais entretien engendre un débordement de l'eau des éléments de la structure et ou une casse du systeme de manoeuvre.

PARTIE ÉLECTRIQUE :

- Avant toutes manipulations assurez vous que le courant électrique soit coupé. Danger d' électrocution.
- Si le câble d'alimentation est endommagé, il doit être remplacé par une personne qualifiée (SAV ou électricien) afin d'éviter un danger. Le câble d'alimentation de cette motorisation ne peut être remplacé que par le même type de câble (même section des fils et même indice de protection).
- La motorisation est destinée à être installée à une hauteur d'au moins 2,5 m du sol ou de tout autre niveau d'accès.
- Le raccordement des fils électriques doit être fait conformément aux normes électriques en vigueur en France (norme NF C 15100). En cas de doute, contacter un électricien agréé.
- Avant de raccorder le store à une source d'alimentation, vérifiez que la tension de cette source d'alimentation et la tension nominale correspondent aux spécifications d'alimentation présent sur la notice.
- Ne pas mouiller le boîtier d' automatisme. L'automatisme doit être positionné à l' abris des intempéries.

Ne pas laisser jouer les enfant avec le boîtier d' automatisme.

Vue éclatée simple travée

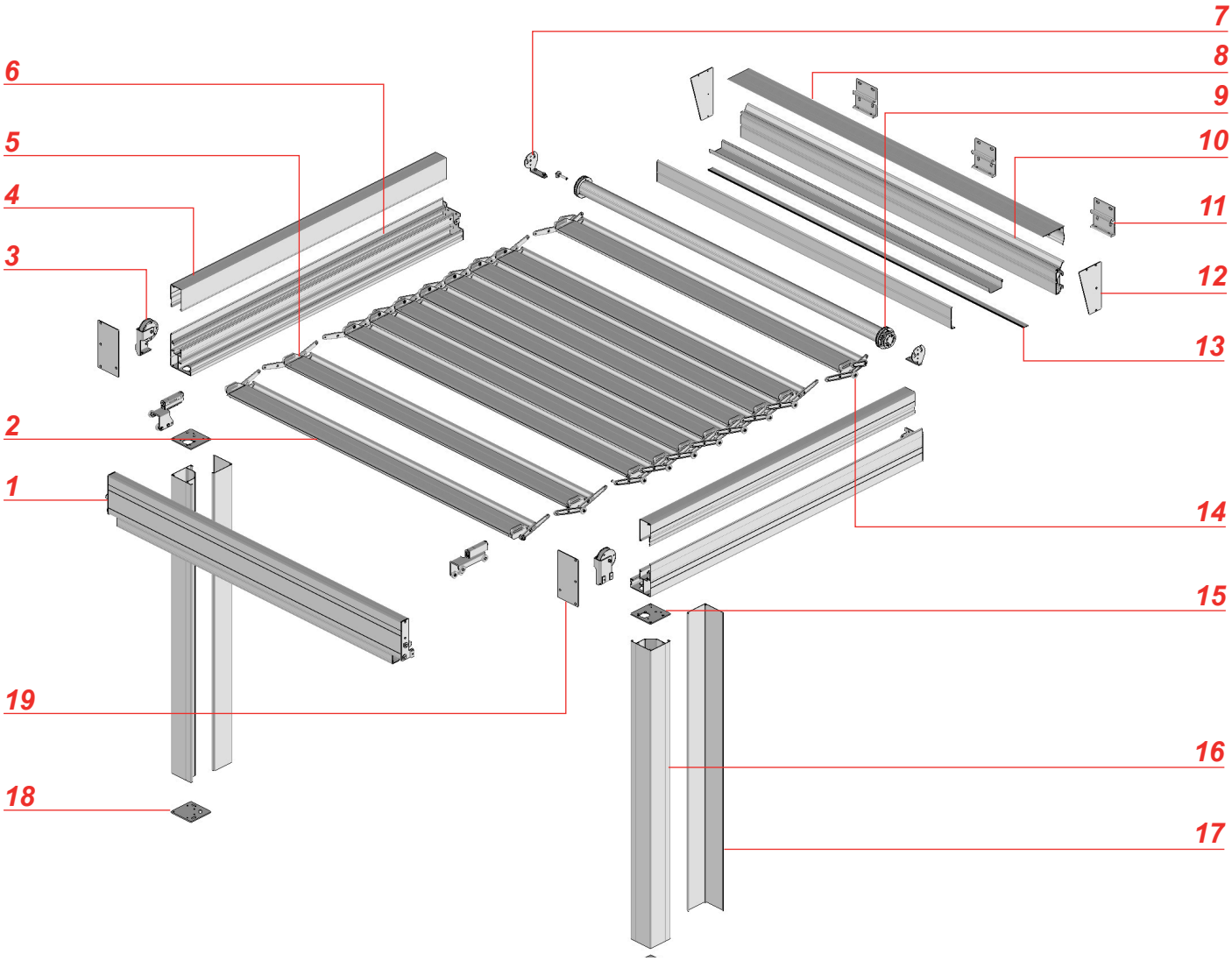

Repère	Références	Désignation
1	Voir section éclaté	Coffre avant
2	Voir section éclaté	Dernière lame
3	PR17 02 + PR79 02L	Poulie de renvoi
4	PPR21	Profil de finition chevron
5	Voir section éclaté	Lame intermédiaire
6	Voir section éclaté	Chevron
7	FUM77	Support de tube de manoeuvre
8	PPR16 + AE260 02	Capot de finition
9	Voir section éclaté	Tube de manoeuvre
10	PPR15	Profil mural
11	S275 02	Support mural
12	JBSO53	Joue de finition profil mural
13	PSLED04	Profil support de LED
14	Voir section éclaté	Première lame
15	ST48 05	Platine de jonction chevron poteau
16	PA36	Poteau
17	PA37	Poril finition Poteaux
18	ST48	Platine de fixation au sol
19	JBSO67	Joue de finition coffre avant

Sections éclatées

Chevrons latéraux.

1	PR20
2	PPR20M
3	BR15
4	JO24B

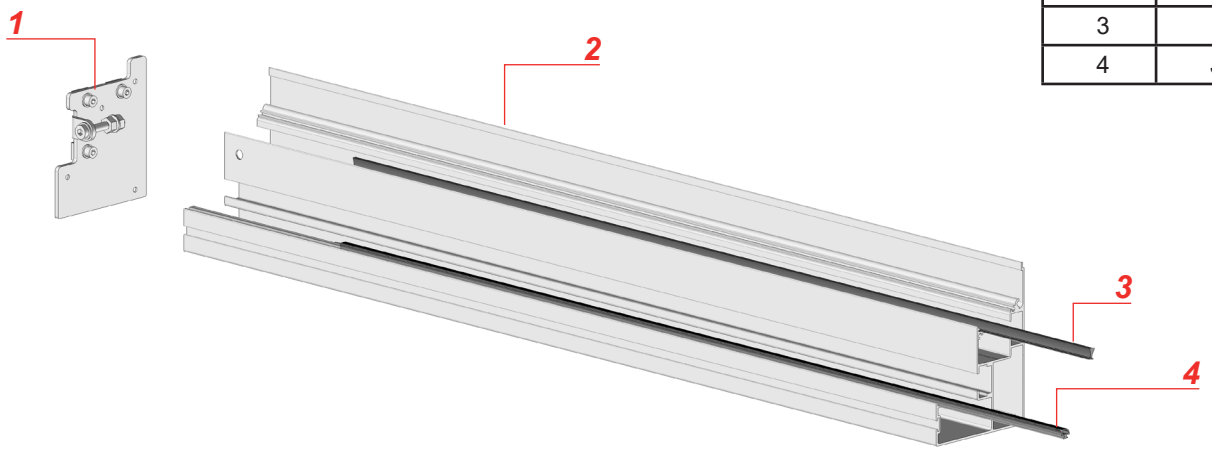

Coffre avant

1	JBSO54 02
2	PR23
3	JBSO54 02
4	PR22
5	PBSO31

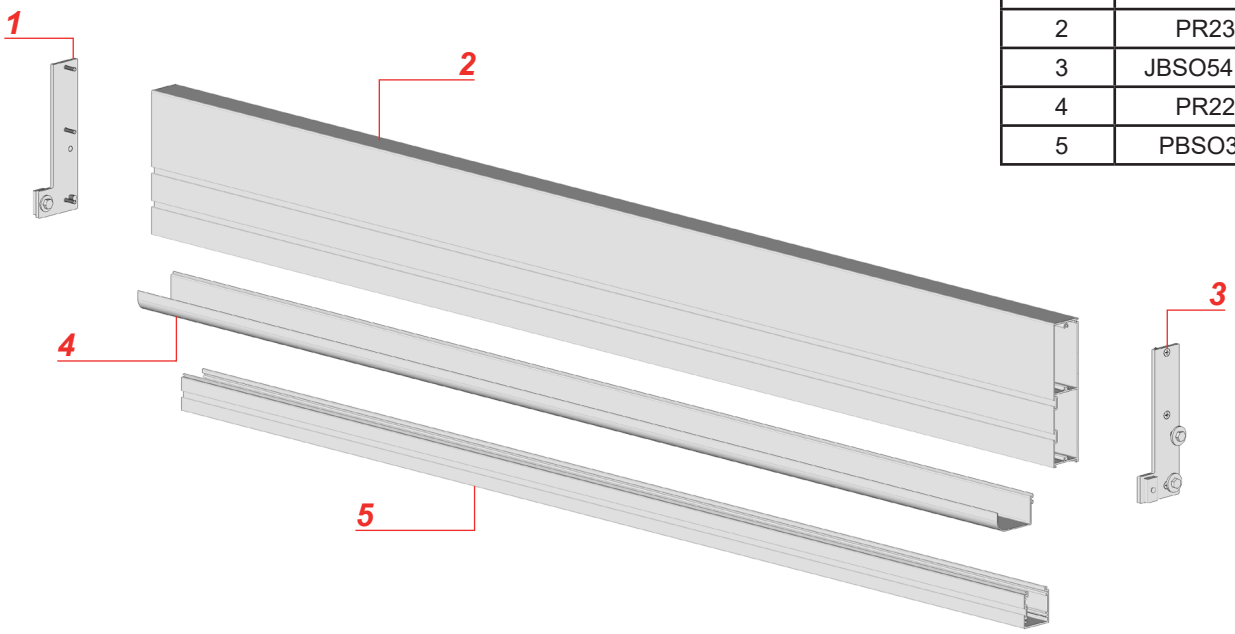

Tude de manoeuvre

1	FUMBSO02
2	GM120
3	PR79
4	TO7903A
5	EO279P
6	CU01

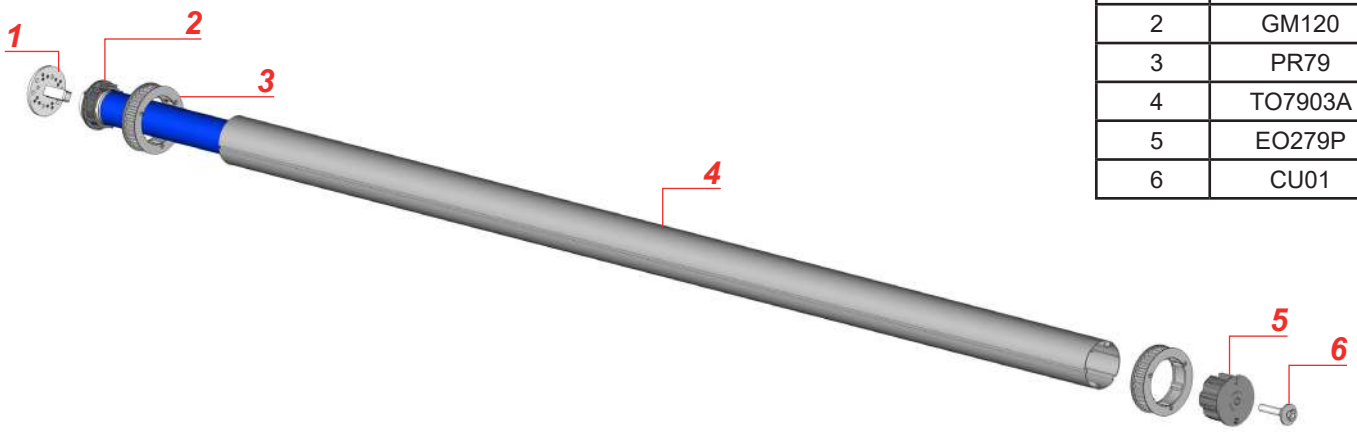

Première lame

1	KIT1
2	JO50
3	PBSO43

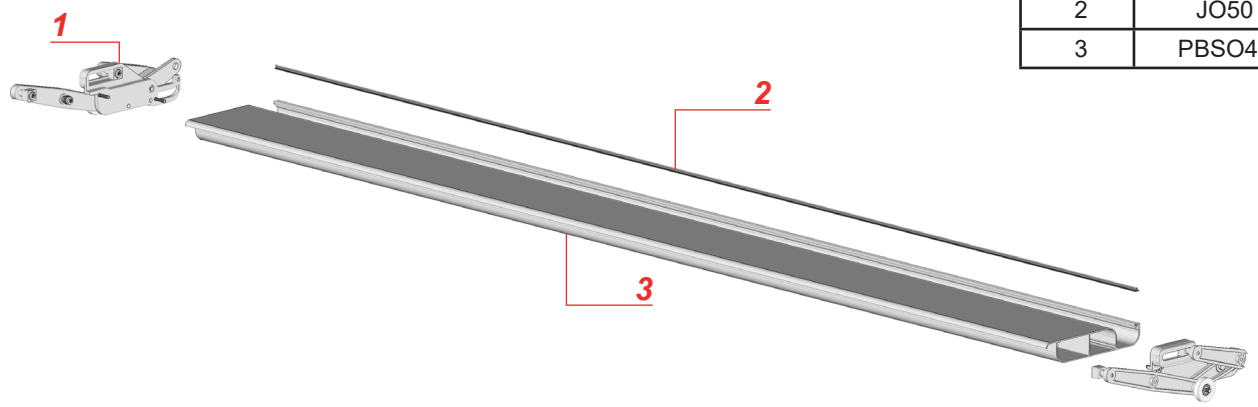

Lame intermédiaire

1	KIT2
2	JO50
3	PBSO43

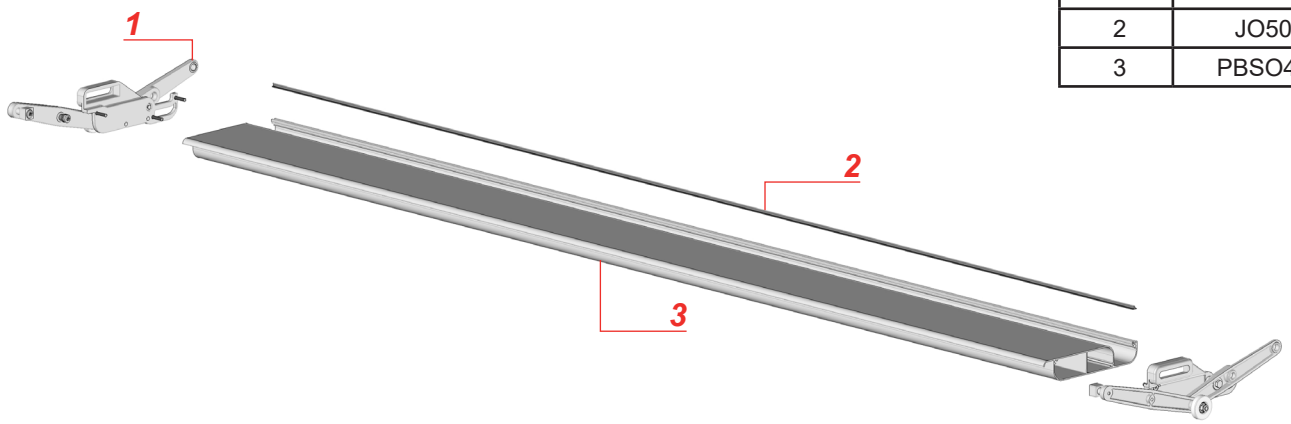

Dernière lame

1	KIT3
2	JO50
3	PBSO43

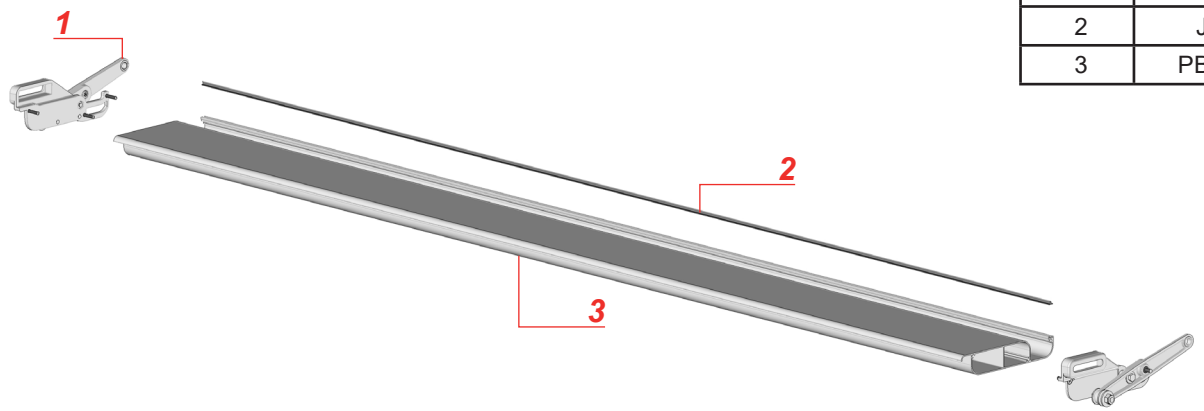

Poteaux
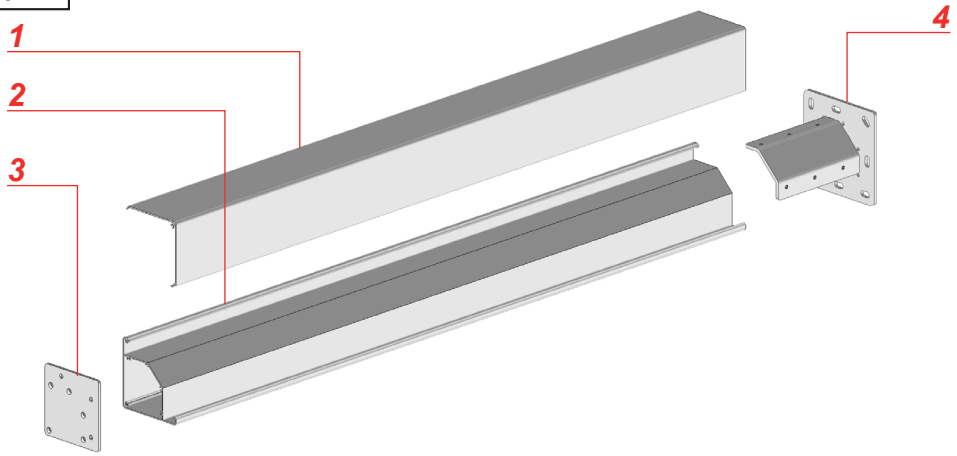
1	PA37
2	PA36
3	ST48 06
4	ST48 07